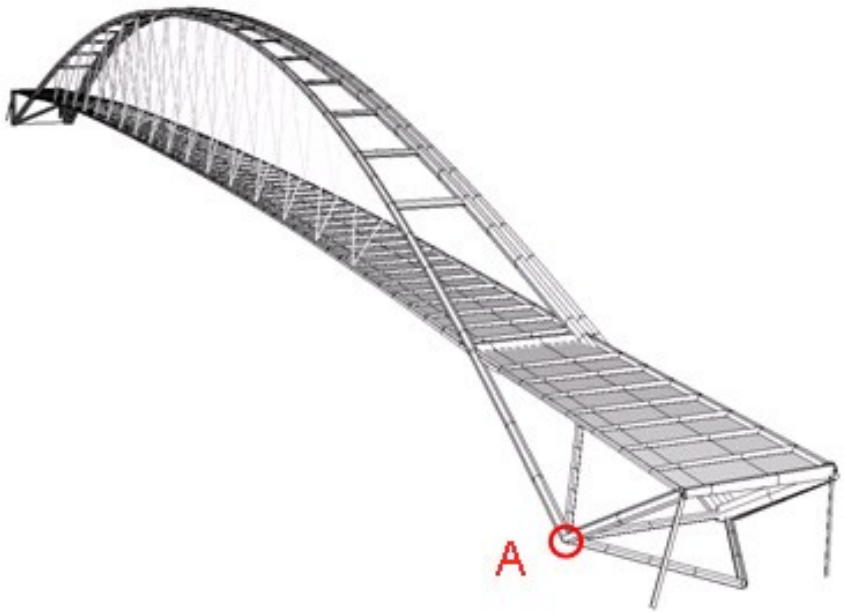
A

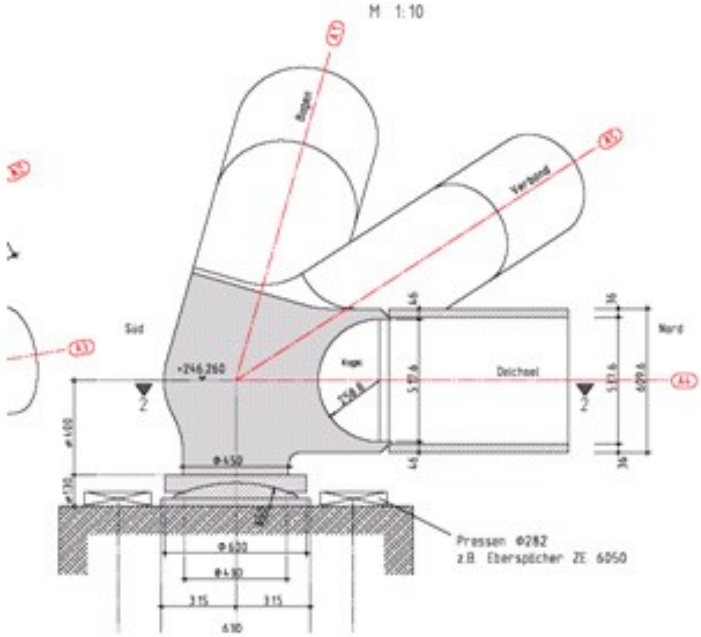
M 1:10
Bogen
Verband
Süd
Nord
Deichsel
+246,260
Φ650
Φ620
Φ430
3,15
3,15
610
Pressen Φ282
z.B. Eberspächer ZE 6050

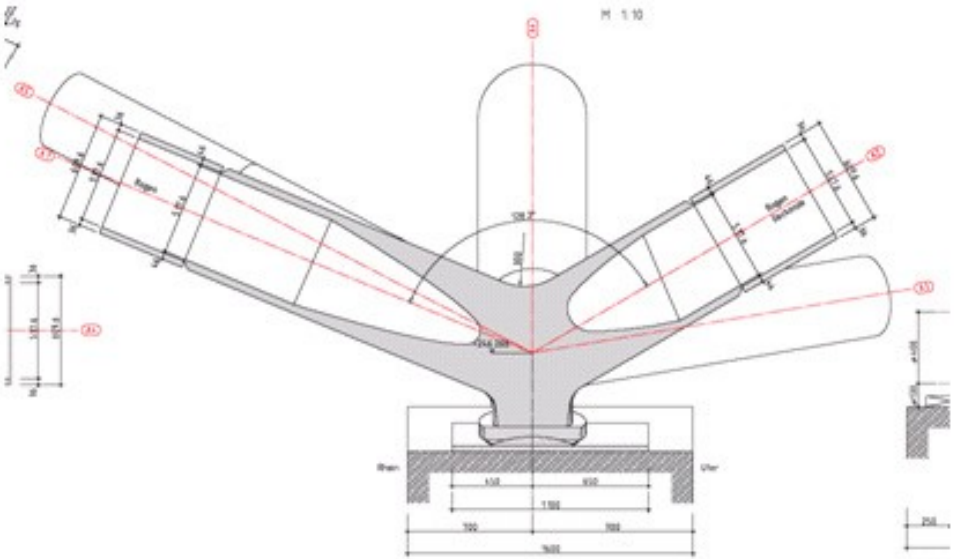
M 1:10
Bogen
Bogen Deckblech
+244,260
Süd
Nord
150
650
1100
700
700
1400

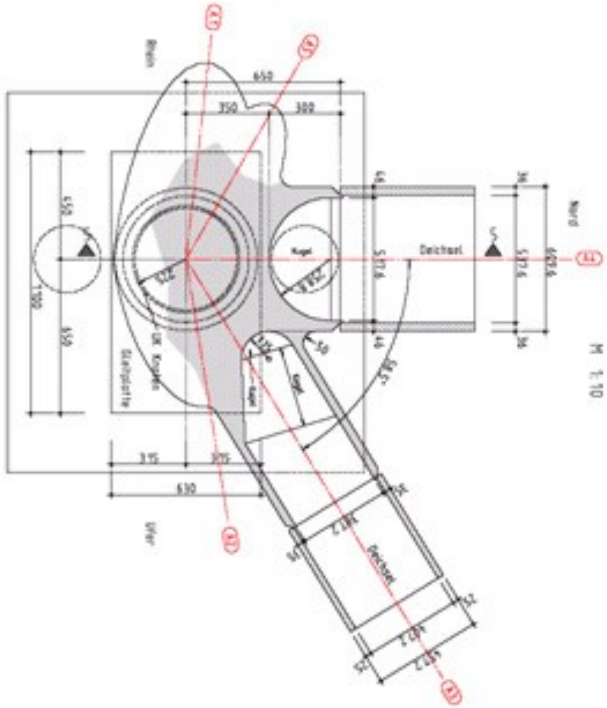
M 1:10
Beton
650
350
300
570
570
1700
Deichsel
Transformator
Süd
Nord
315
315
630
Deichsel

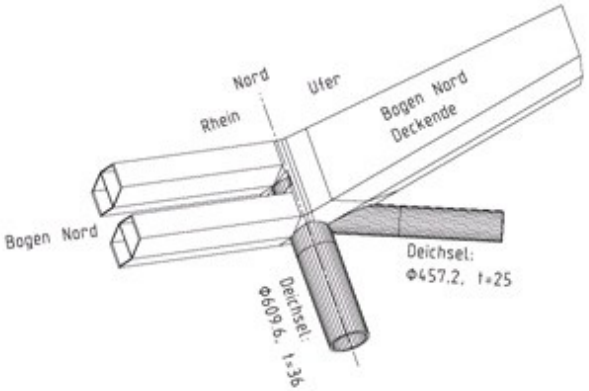
Nord
Ufer
Rhein
Bogen Nord
Deckende
Bogen Nord
Deichsel:
Φ457.2, t=25
Deichsel:
Φ609.6, t=36

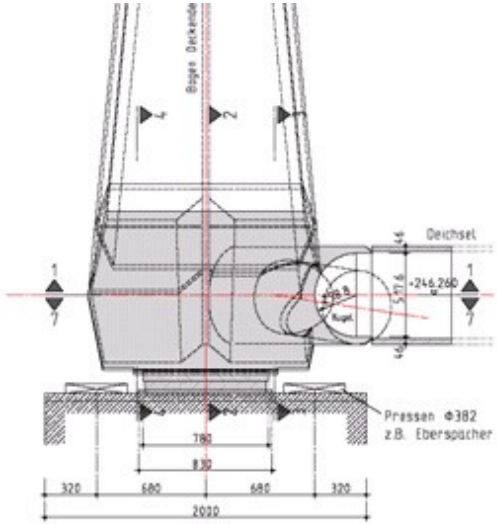
Bogen Deckende
Deichsel
Pressen Φ382
z.B. Eberspächer
780
830
320
680
680
320
2030

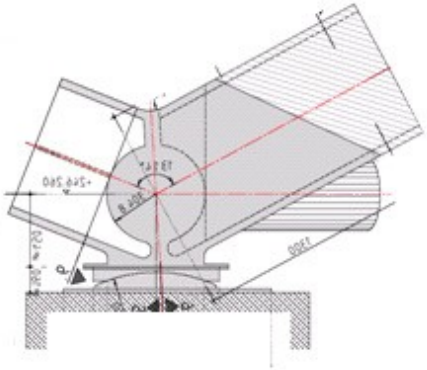

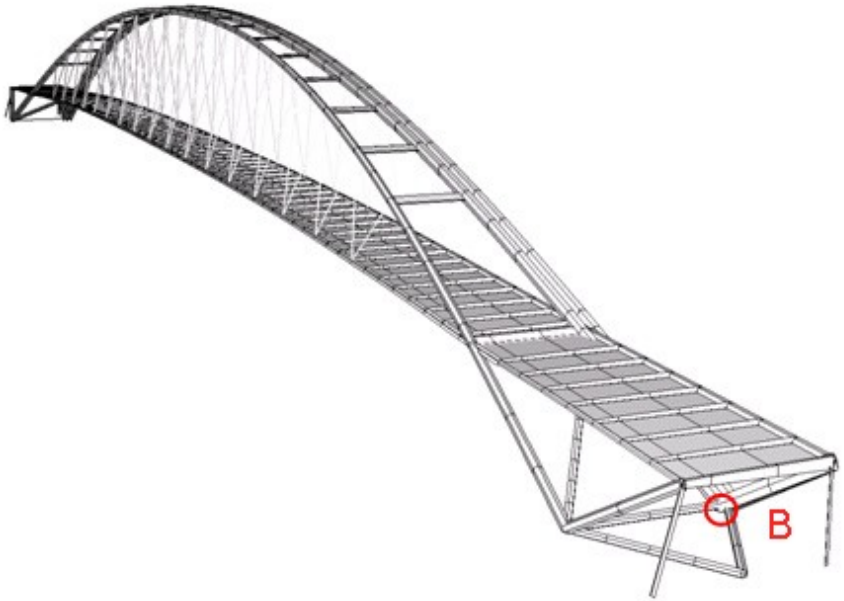
B

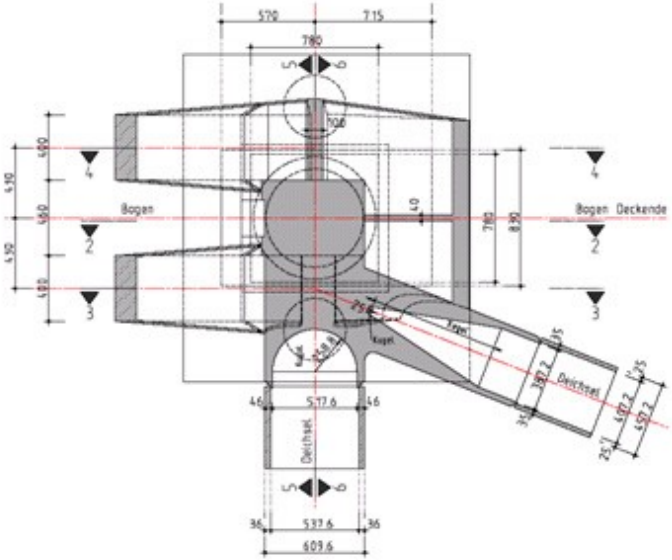
570
715
780
Bogen
Bogen Deckende
Deichsel
Deichsel
537.6
609.6

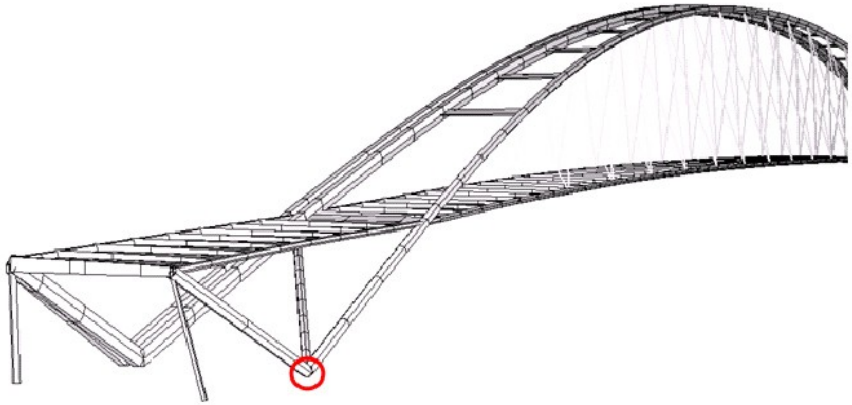

E

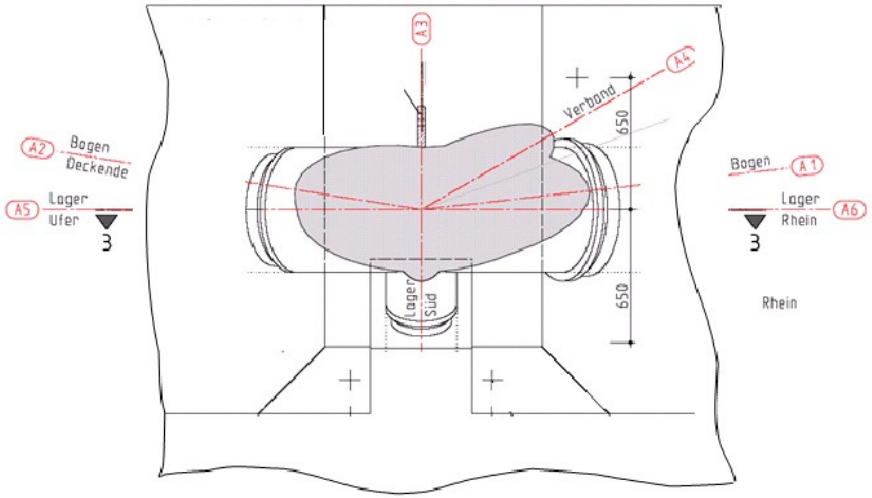

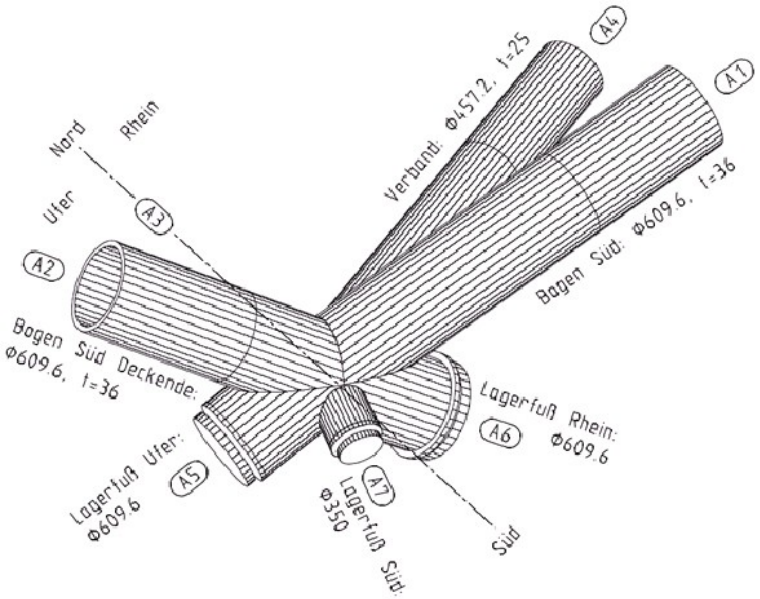

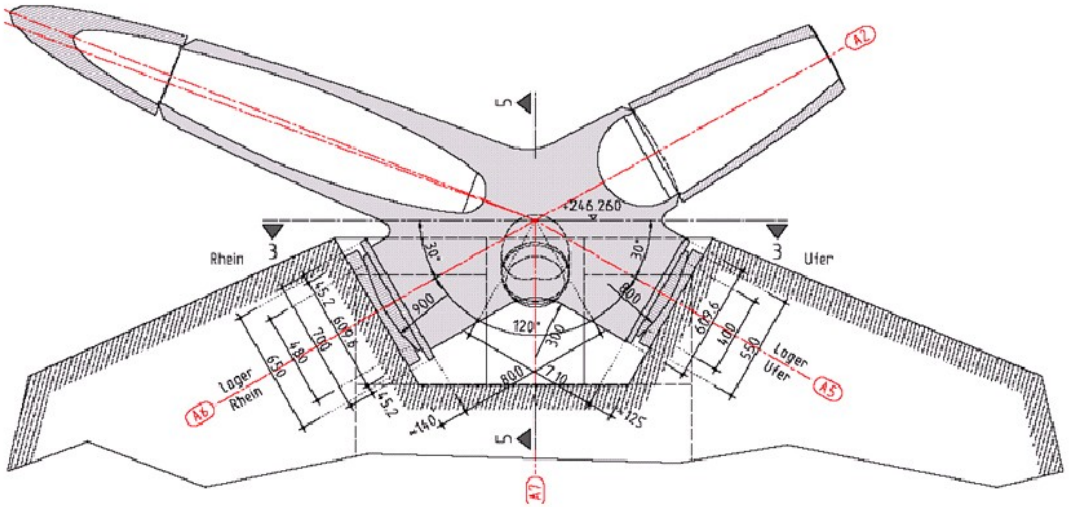

(Gewicht ca. 6,4 to)

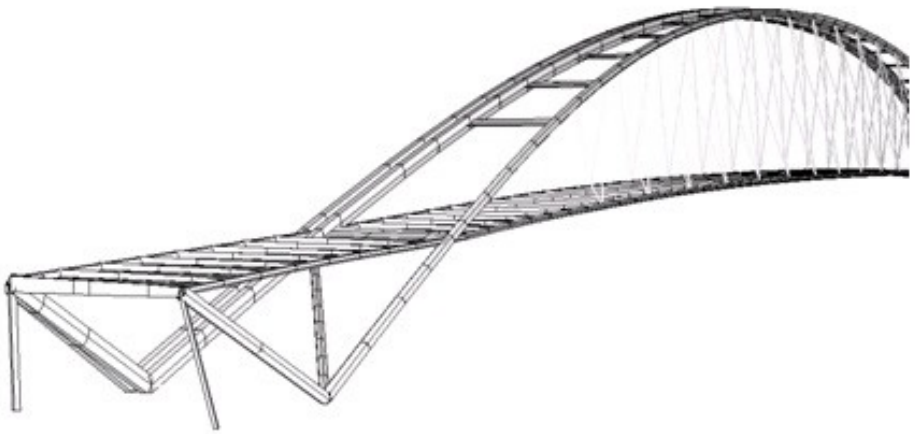

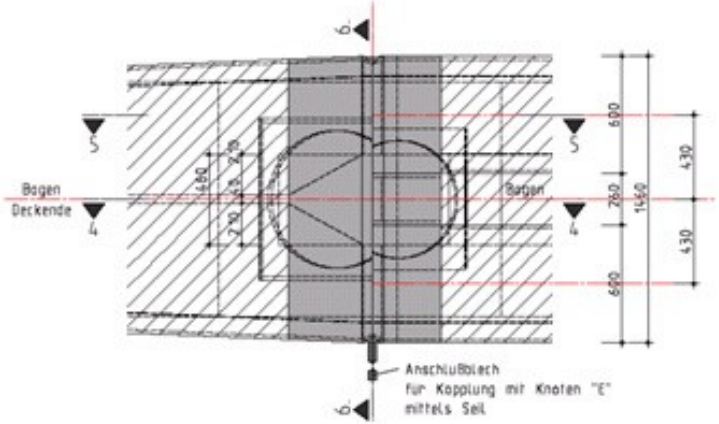
Bogen
Deckende
Bogen
Anschlußblech
für Kopplung mit Knoten "E"
mittels Seil

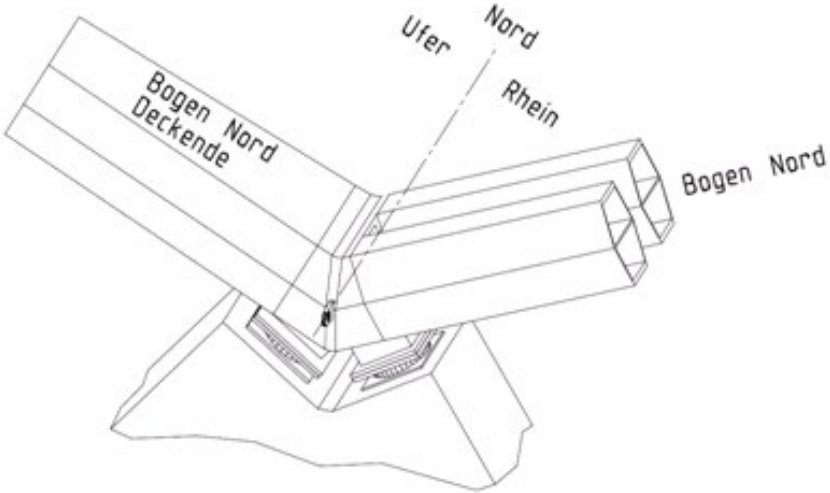
Ufer
Nord
Rhein
Bogen Nord
Deckende
Bogen Nord

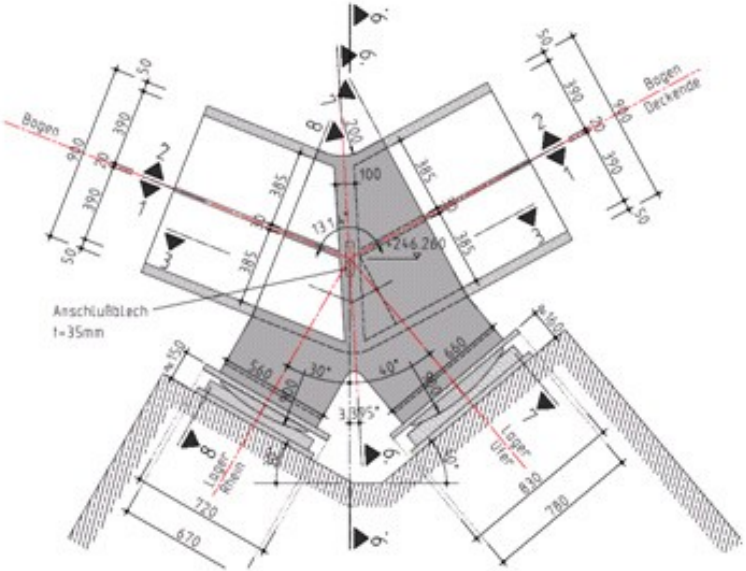
Bogen
Bogen
Deckende
Anschlußblech
t=35mm
Lage
Rhein
Lage
Ufer

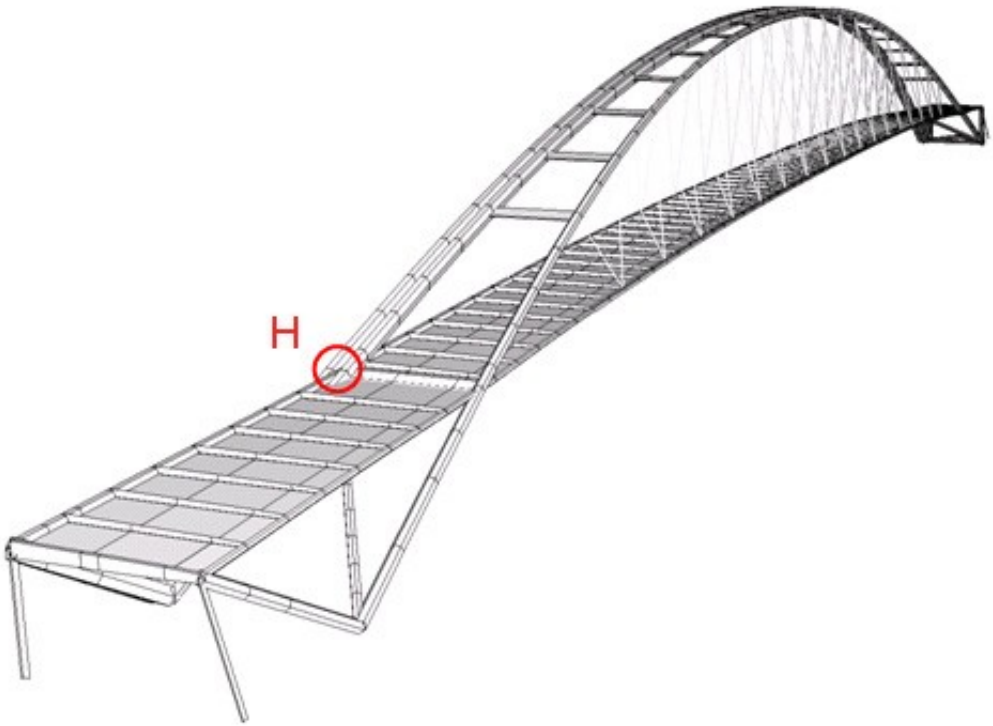
H

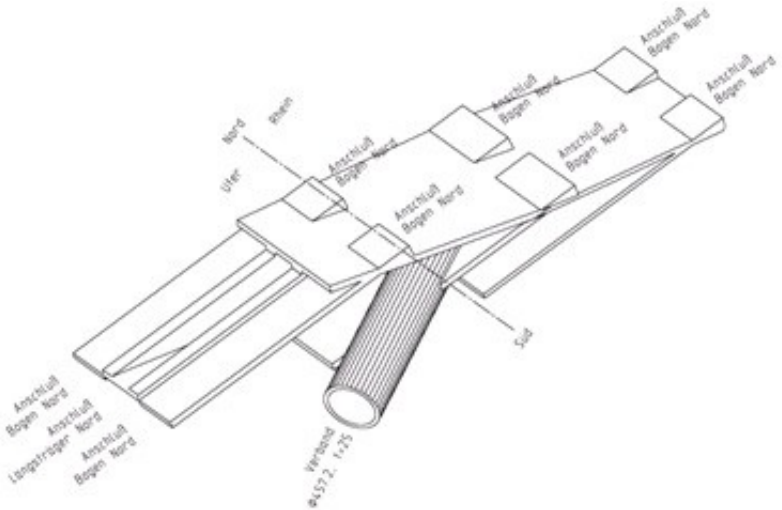
Nord
Ost
Süd
Anschluß Bogen Nord
Anschluß Bogen Nord
Anschluß Bogen Nord
Anschluß Bogen Nord
Anschluß Bogen Nord
Anschluß Bogen Nord
Anschluß Bogen Nord
Anschluß Bogen Nord
Anschluß Längsträger Nord
Anschluß Bogen Nord
Verband
ø4572, 1:25

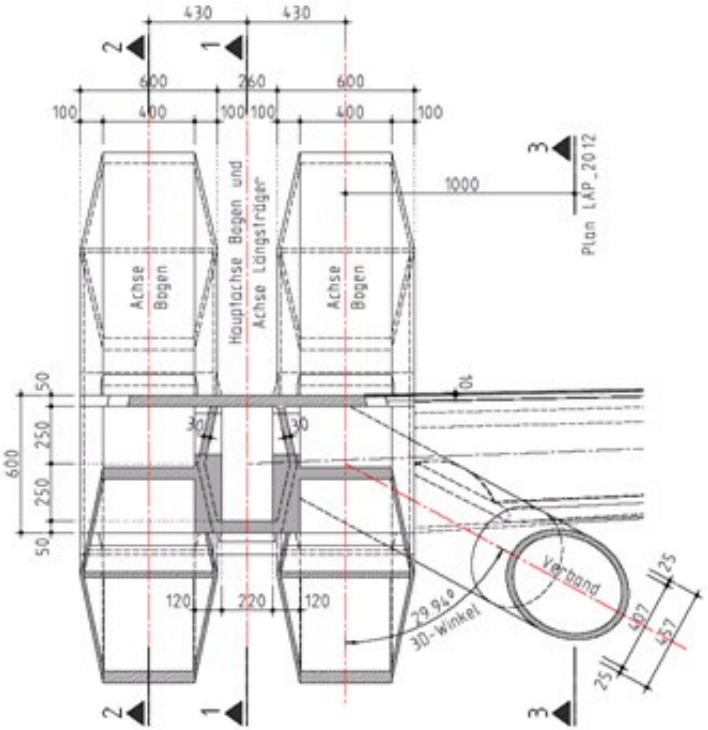
430
430
600
260
600
100
400
100
100
400
100
1000
Plan LAP_2012
Achse Bogen
Hauptachse Bogen und Achse Längsträger
Achse Bogen
50
250
250
50
600
30
30
120
220
120
29,94°
30-Winkel
Verband
25
457
457
25

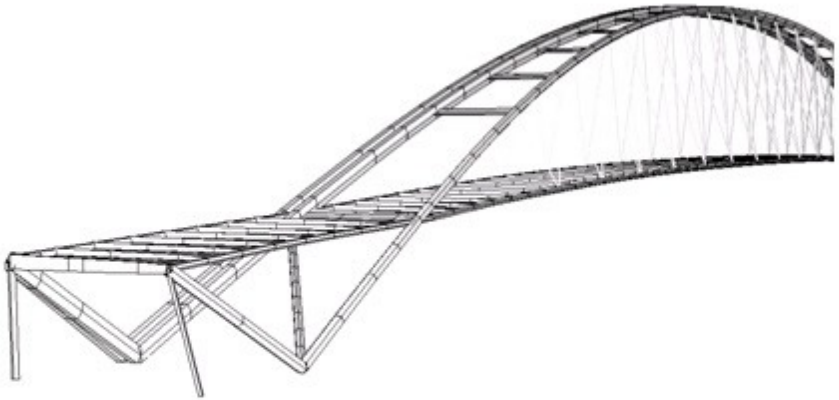

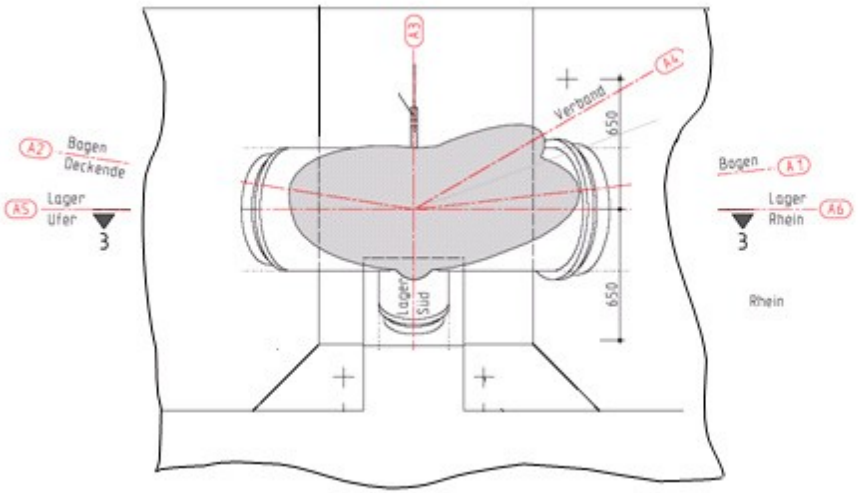
A3
A4
Verband
650
650
A2
Bogen
Deckende
A5
Lager
Ufer
3
Bogen
A1
Lager
Rhein
A6
3
Lager
Süd
Rhein

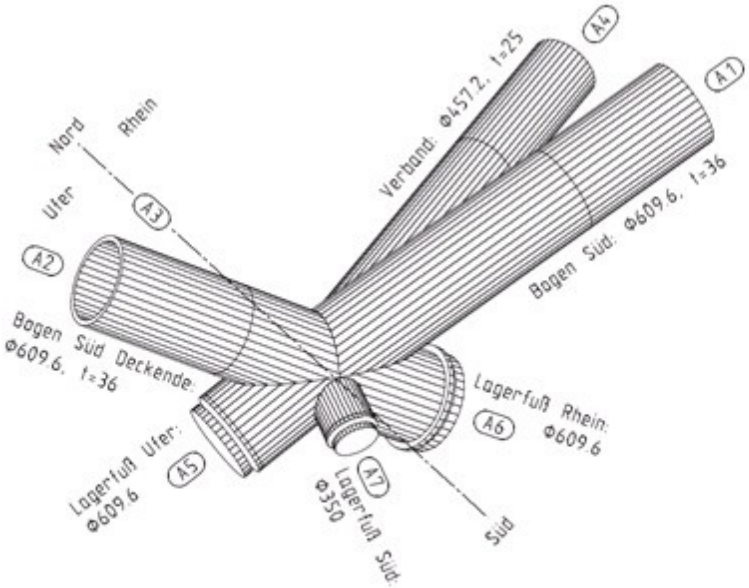
Nord
Rhein
Ufer
A3
A2
Verband: Φ457.2, t=25
A4
A1
Bogen Süd: Φ609.6, t=36
Bogen Süd Deckende:
Φ609.6, t=36
Lagerfuß Rhein:
Φ609.6
A6
Lagerfuß Ufer:
Φ609.6
A5
A7
Lagerfuß Süd:
Φ350
Süd

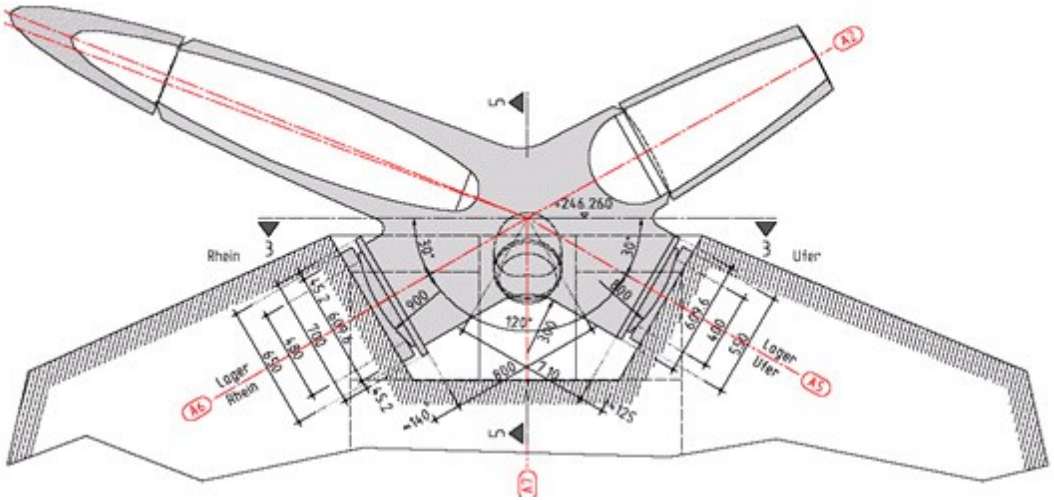
A2
5
+246.260
Rhein
3
3
Ufer
30°
30°
900
900
120°
300
700
900
700
+140
+125
A6
Lager
Rhein
A5
Lager
Ufer
5
A1