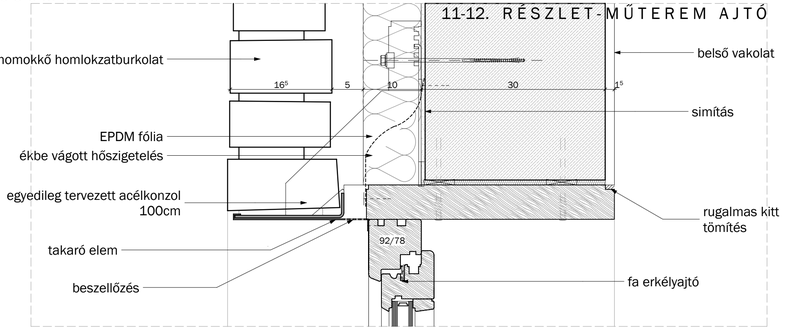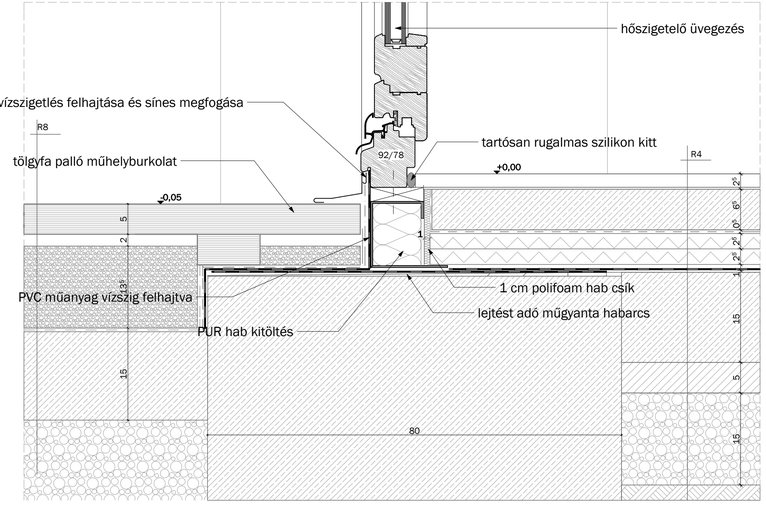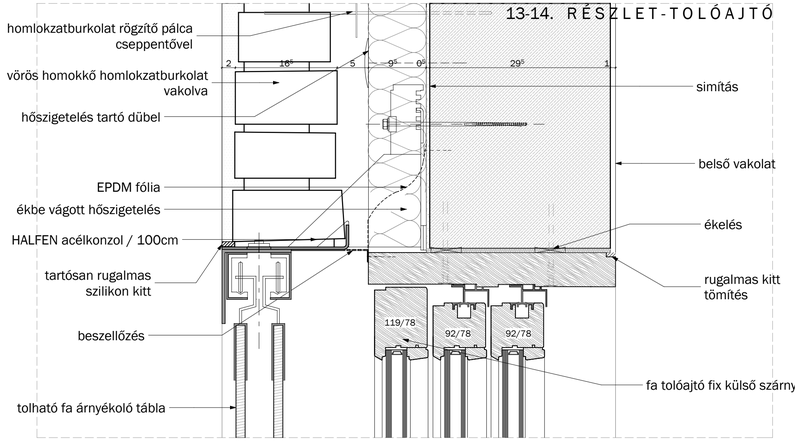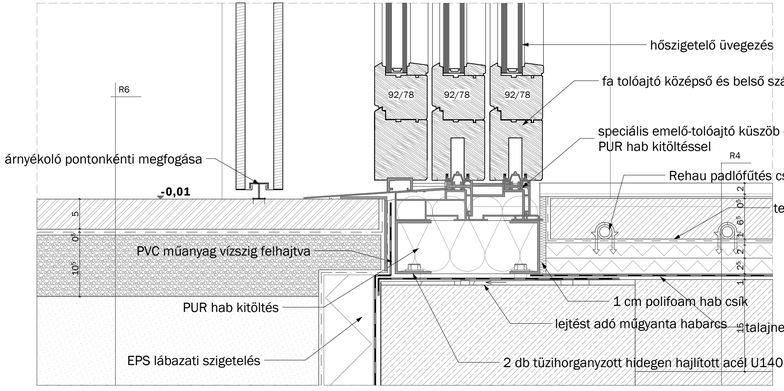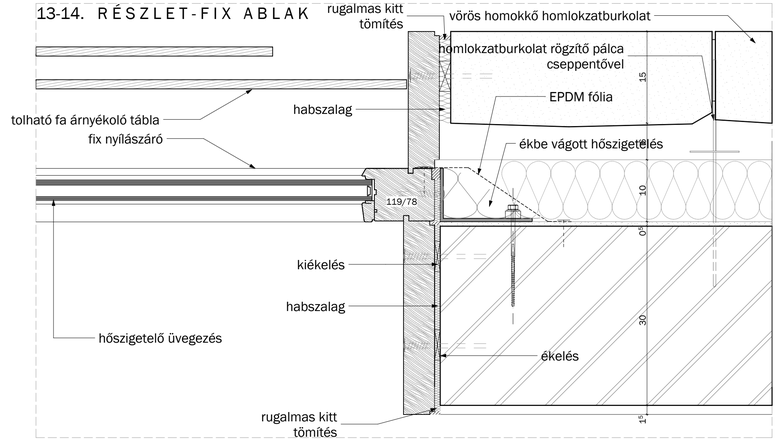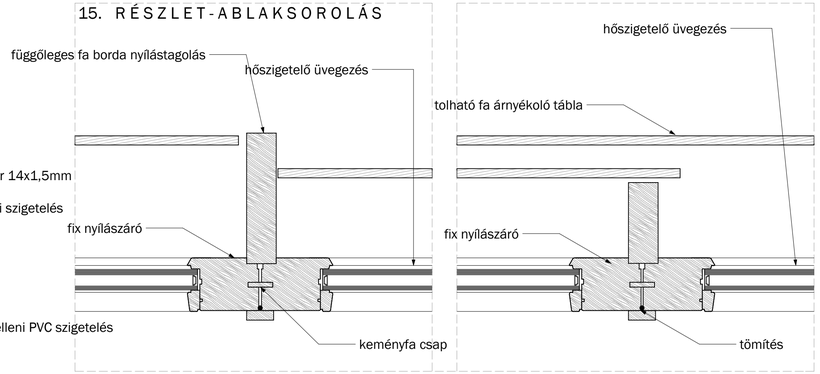CSOMÓPONTOK M 1:5