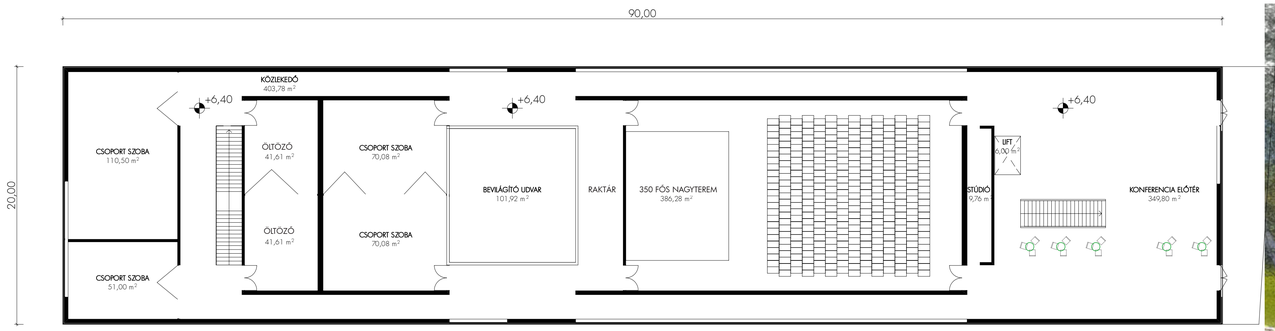

közösségi ház - emeleti alaprajz
kijutás a pihenődombra

közösségi ház - irodaszinti alaprajz

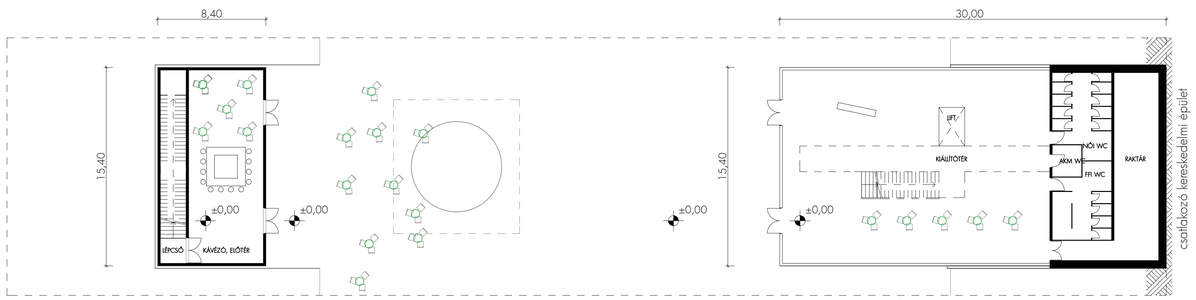

közösségi ház - földszinti alaprajz

közösségi ház a nyírpalota út felől

közösségi ház - keresztmetszet

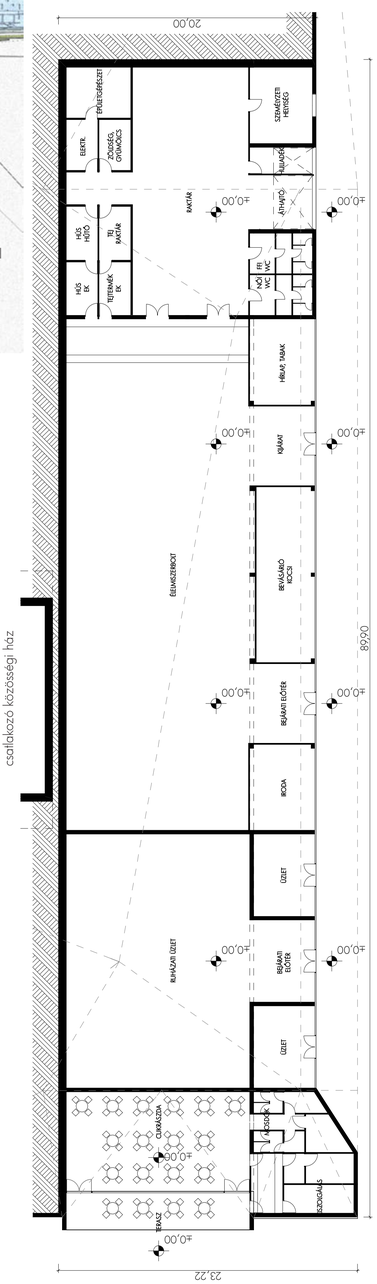

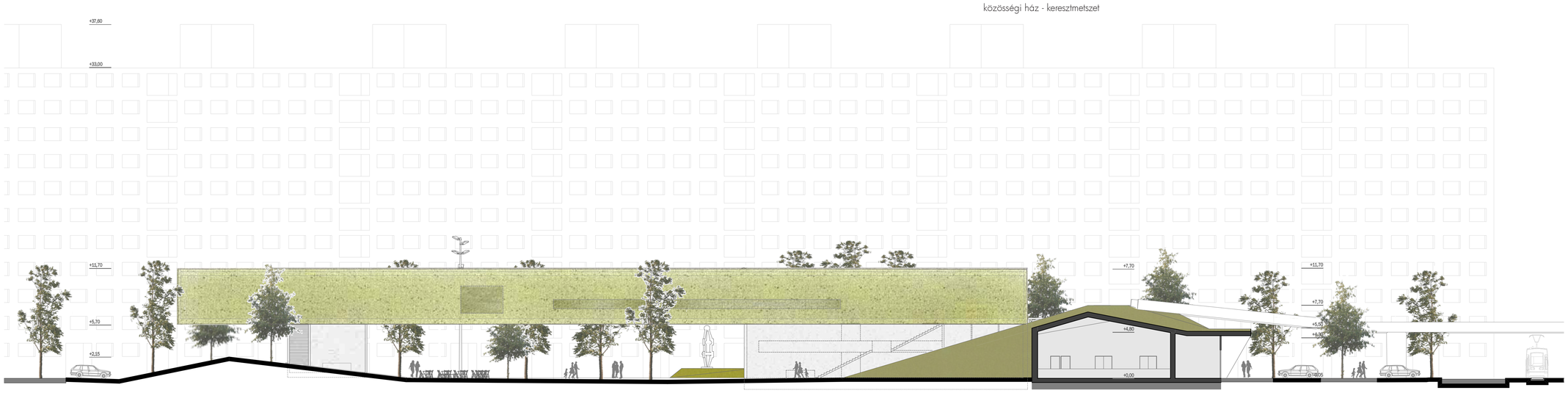

közösségi ház hosszmetszet, keresekedelmi épület keresztmetszet

Újpalota, Fő tér Ötletpályázat

közösségi ház és kereskedelmi épület terve

1:200

0 1 5 10 20m