Alaprajz m 1:50

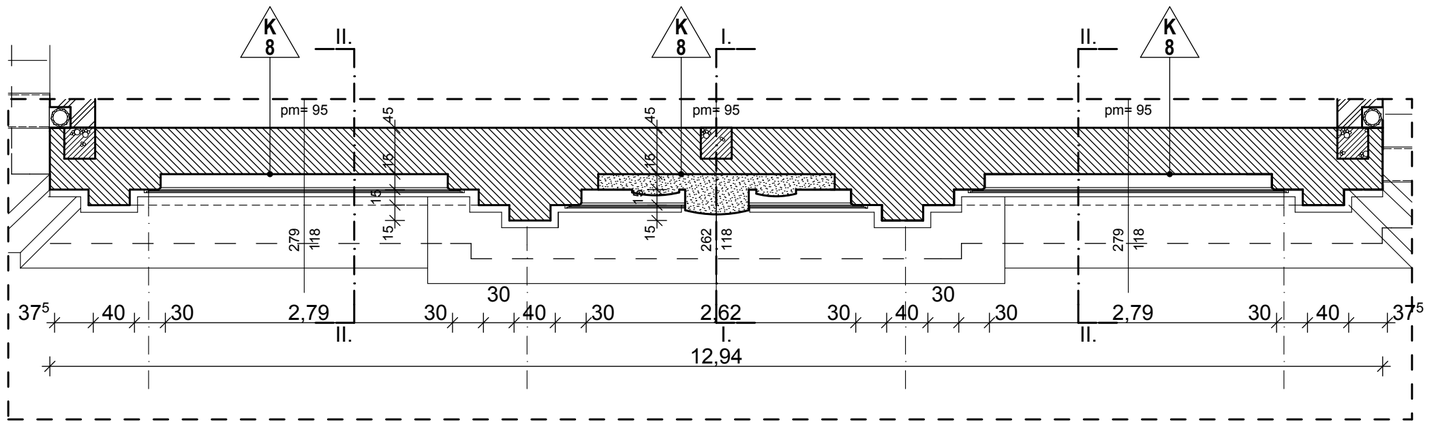

Nézet m 1:50

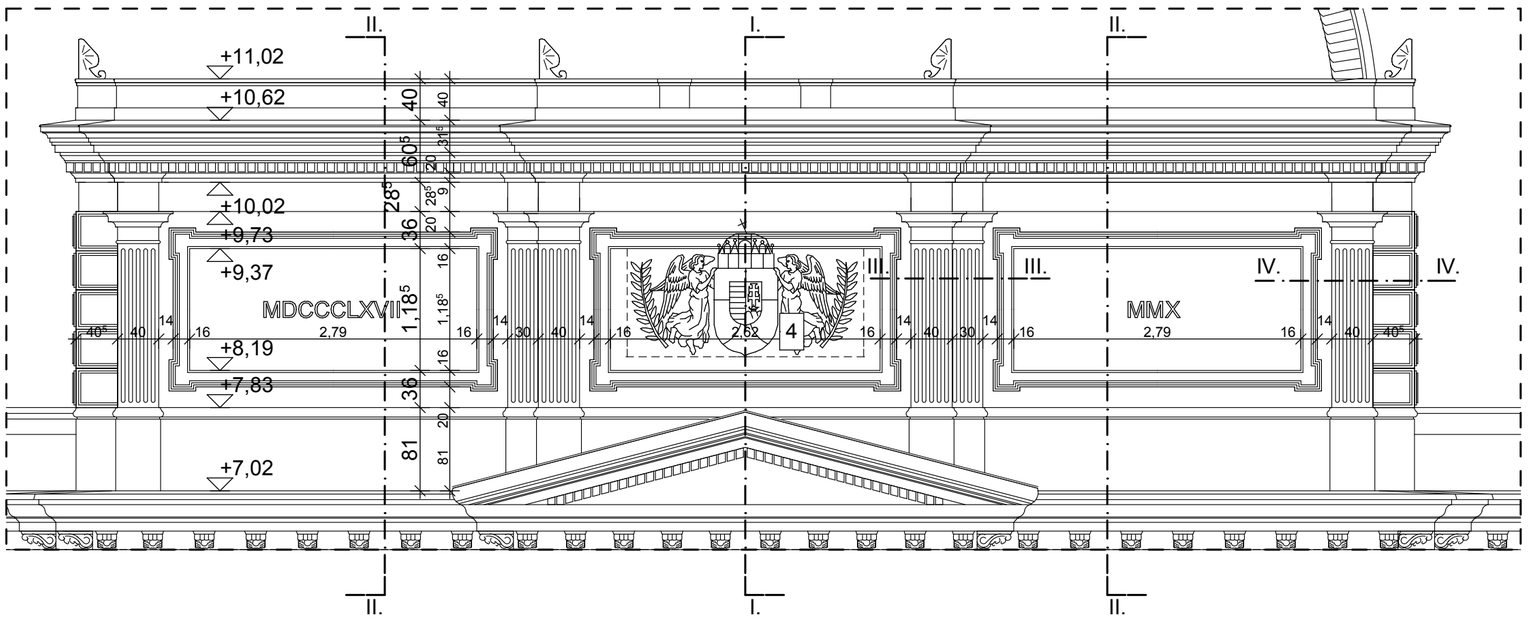

I.-I. Metszet m 1:50

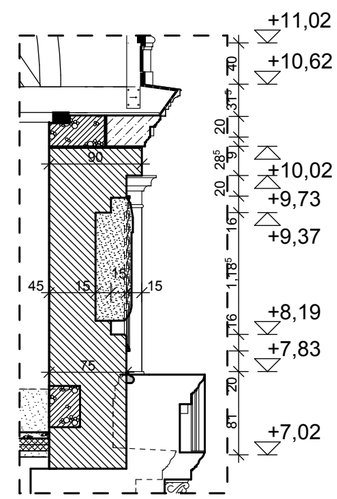

II.-II. Metszet m 1:50

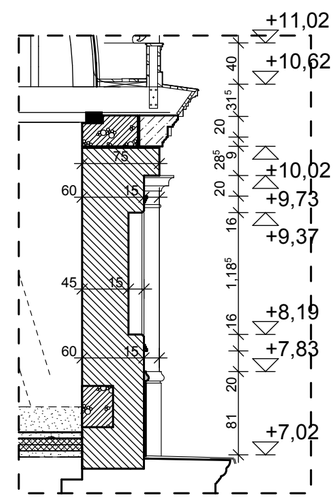

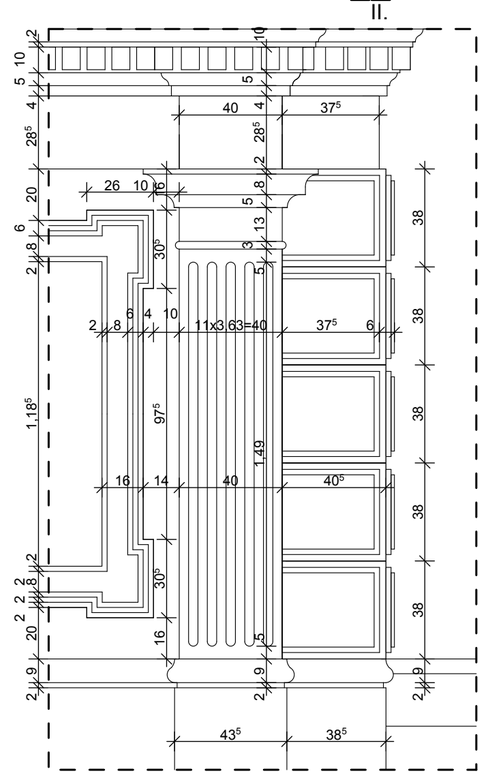

Nézet részlet m 1:25

III. RÉSZLET M 1:10

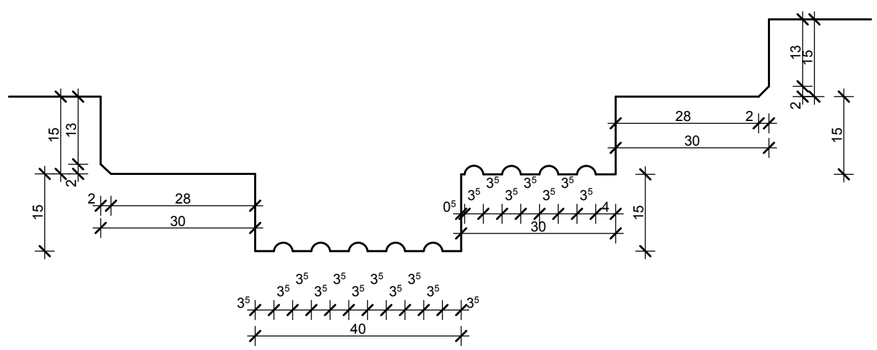

IV. RÉSZLET M 1:10

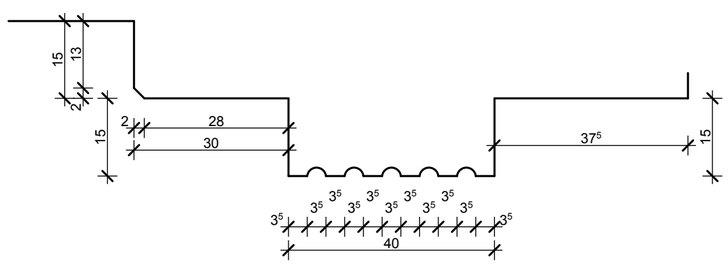

HAJÓS ÉPÍTÉSZIRODA KFT.
6726 SZEGED
Töltés u. 30/B
Tel./fax: (62) 474-112
@mail: hajos.iroda@invitel.hu

ÉPÍTÉSZ TERVEZŐK:
Hajós Tibor
E-1-06-0039/13
okl. építészmérnök

Építész:	Statika:	Belsőépítészet:
Hajós Építész Iroda Kft. Hajós Tibor - építész tervező - É1-06-0039/13 6726, Szeged, Töltés u. 30/B. Tel: 62/474-112; E-mail: hajos.iroda@invitel.hu	Kádár Ferenc okl. építőmérnök - T-1/06-0120/H-1105/5 6726. Szeged, Pipacs utca. 12. Tel: 62/426-028; E-mail: kadarfy@t-online.hu	Szabó István belsőépítész Tel: 30/694-0739; E-mail: szp05@invitel.hu
Épületgépészet:	**Elektromos, gyengeáram:**	**Tűzvédelem:**
VENTOSUS Mérnöki Iroda Kft. Kisapáli Szilárd-épületgépész tervező-GT-06/0859 6723, Szeged, Szent László u. 22. Tel: 62/644-396; E-mail: info@ventosus.hu	INTENZITÁS Kft. Papp Antal-épületvillamossági tervező-V-T/06/0058 6723, Szeged, Arany János u. 7. Tel: 62/543-680; E-mail: intenzitas@vnet.hu	Varga István építész tűzvédelmi szakértő - I-124/2008 1024, Budapest, Fillér u. 4. Tel:70/387-0868; E-mail:varga.1975.istvan@gmail.com

Ezen tervdokumentáció a HAJÓS Építész Iroda KFT és a tervezők szellemi tulajdona.
Az 1999. évi LXXVI. 1.§-ának értelmében szerzői jogvédelem alatt áll.
Teljes egészének vagy részleteinek bármilyen felhasználása a tervező hozzájárulása nélkül tilos.
A jogosulatlan felhasználás kártérítési felelősséget eredményez.

Helyrajzi szám: 5893/2

Méretarány: m 1:50

Kelt: 2010. február

Rajzszám: **E-17/2**

ÉPÍTTETŐ:	**GÖDÖLLŐ VÁROS ÖNKORMÁNYZATA** **2100, Gödöllő, Szabadság tér 7.**
ÉPÍTÉS HELYE:	**Gödöllő, Állomás utca**
MUNKA MEGNEVEZÉSE:	**Gödöllő, Királyi váró rekonstrukció** **Építész Kiviteli Terve**
RAJZ MEGNEVEZÉSE:	**Attika terv - Vágány felőli (keleti)**