11. TÁNCTÉR SAROK KIALAKÍTÁSA: AJTÓ OLDALSÓ, ÜVEGFAL LEZÁRÁSA ÉS MEREVÍTÉS ELTAKARÁSA

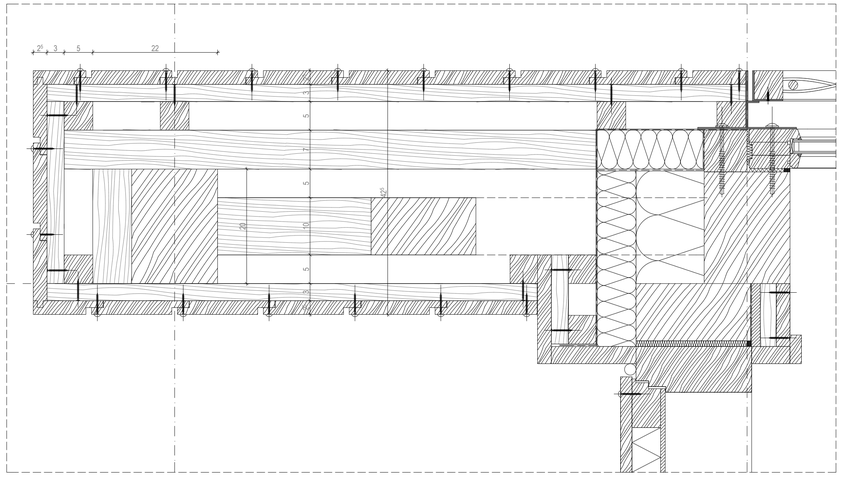

12. SOROLT NYÍLÁSZÁRÓ SZERKEZET ÉS AZ ÁRNYÉKOLÓ KIALAKÍTÁSA

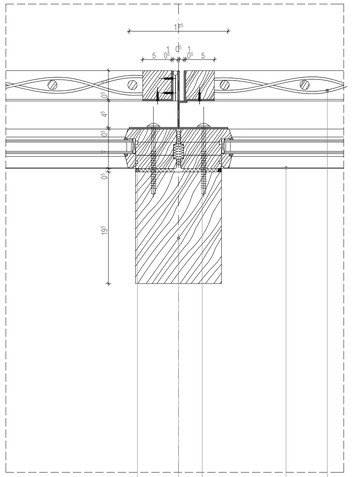

13. ABLAK OLDALSÓ KIALAKÍTÁSA A VIZESHÁZBAN

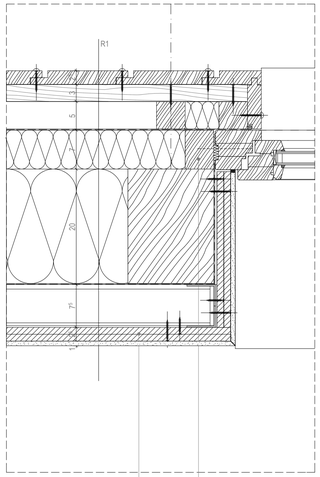

14. VIZESHÁZ SAROK KIALAKÍTÁSA ÉS ABLAK OLDALSÓ CSOMÓPONTJA

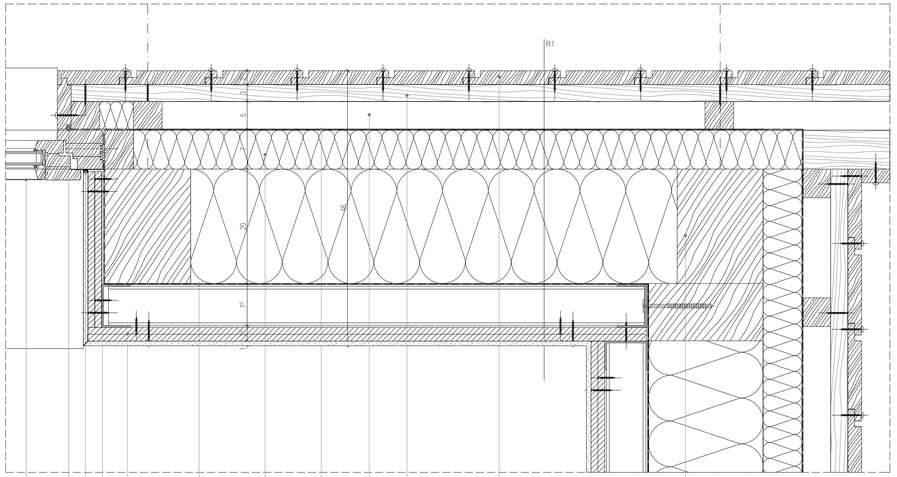

10. TÁNCTÉR FALFÜLKE KIALAKÍTÁSA: AJTÓ OLDALSÓ ÉS SZERKÉNY BELSŐ

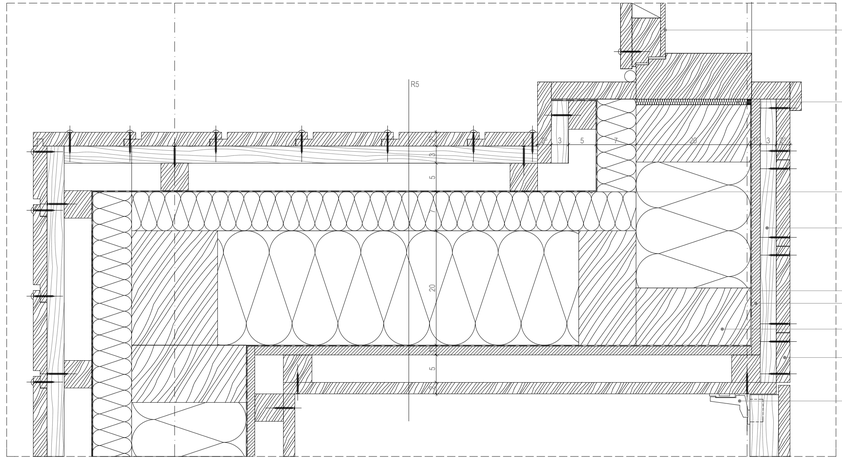

TARTÓSAN RUGALMAS SZILIKON KITT TÖMÍTÉS

15*20 CM KERESZTMETSZETŰ PILLÉR, TARTÓSERKEZET ELEM

POZICIONÁLÓ ÉKELÉS, HELYSZÍNEN HABOSODÓ PUR HAB KITÖLTÉS

68 MM SZÉLES PROFIL SZERKEZETŰ HÖSZIGETELÉS NÉLKÜLI RÉTEGESEN RAGASZTOTT BOROVI FENYŐ FA SZERKEZETŰ FIX NYÍLÁSZÁRÓ, KETTŐS ÜVEGEZÉSŰ ÜVEGEZÉSSEL

L 50.50.4 SZÖGVAS KERETŰ, NYITHATÓ FÖNOTT ÁRNYÉKOLÓ

FA NYÍLÁSZÁRÓ SZERKEZET KÜLSŐ OLDALON DESZKABORÍTÁSSAL

POZICIONÁLÓ ÉKELÉS, HELYSZÍNEN HABOSODÓ PUR HAB KITÖLTÉS

1 RÉTEG PÁRAÁTERESZTŐ FÓLIA

3/5 CM VÍZSZINTES LÉCVÁZ

1 RÉTEG PÁRAZÁRÓ FÓLIA

1,5 CM TŰZGÁTLÓ GIPSZROST LEMEZ

10*20 CM KERESZTMETSZETŰ FA TARTÓVÁZ

2,4 CM BELTÉRI BOROVI FENYŐ DESZKABURKOLAT LÉCVÁZON

KIVETŐPÁNT

2*12 MM VASTAGSÁGÚ CS'SÉN'NYÓTÉSŰ FAFORGÁCS ÉPÍTŐLEMEZ
15 MM HORGANYZOTT ACÉL PROFILVÁZON

7/5 CM FA KIVÁLTÓ A NYÍLÁSZÁRÓ SZERKEZET RÖGZÍTÉSÉRE

68 MM SZÉLES PROFIL SZERKEZETŰ HÖSZIGETELÉS NÉLKÜLI, RÉTEGESEN RAGASZTOTT BOROVI FENYŐ FA SZERKEZET TI VÁLTÓVÁZA, KETTŐS ÜVEGEZÉSŰ ÜVEGEZÉSSEL

POZICIONÁLÓ ÉKELÉS, HELYSZÍNEN HABOSODÓ PUR HAB KITÖLTÉS

TARTÓSAN RUGALMAS SZILIKON KITT TÖMÍTÉS

POZICIONÁLÓ ÉKELÉS, HELYSZÍNEN HABOSODÓ PUR HAB KITÖLTÉS

2*12 MM VASTAGSÁGÚ CEMENTKÖTÉSŰ FAFORGÁCS ÉPÍTŐLEMEZ
15 MM HORGANYZOTT ACÉL PROFILVÁZON

1 RÉTEG PÁRAZÁRÓ FÓLIA

7 CM FAGYAPOT KIEGÉSZÍTŐ HŐSZIGETELÉS VÍZSZINTES LÉCVÁZ KÖZÖTT

1 RÉTEG PÁRAÁTERESZTŐ FÓLIA

5 CM FÜGGŐLEGES LÉCVÁZ, ÁTSZELLŐZTETETT LÉGRÉS

5/3 CM MÉRETŰ FA VÍZSZINTES LÉCZÉS, KÜLTÉRI DESZKABURKOLAT RÖGZÍTÉSÉRE

2,4 CM KÜLTÉRI BOROVI FENYŐ DESZKABURKOLAT EGYMÁSRA LAPOLÁSSAL, KALAKÍTVA

15*20 CM KERESZTMETSZETŰ PILLÉR, TARTÓSERKEZET ELEM
KÉTÉVE ÜVEGMELLVÉDŐ KÖZÖSÍTÉLÉS

ISKOLA A HATÁRON KARGALA ORGOVÁNY
DIPLOMATERVEZÉS 2013 VARGA MÓNIKA

RÉSZLETRAJZOK
1:5