VII. SZERKEZETI DILATÁCIÓ M=1:5

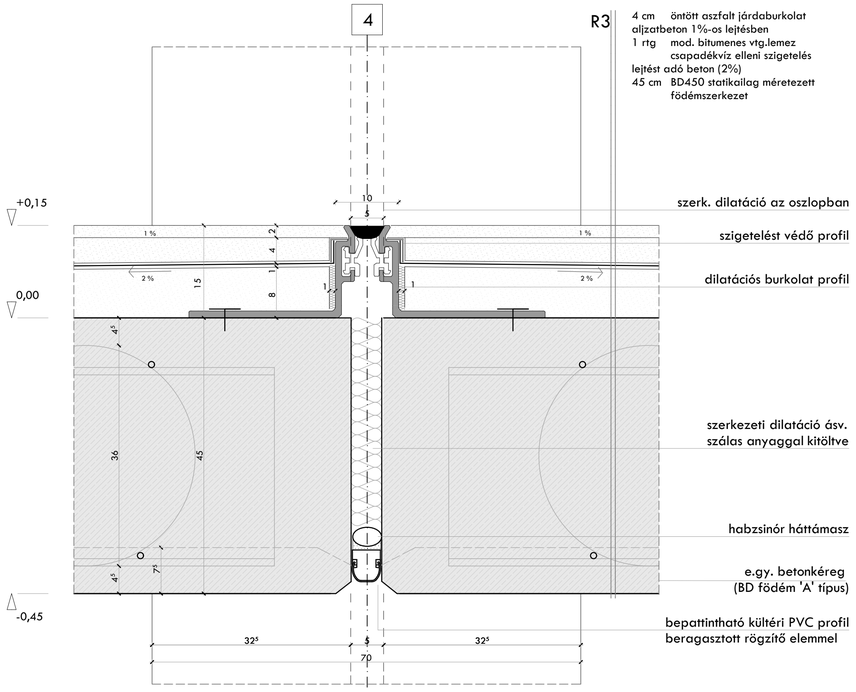

IV. FÖDÉMSZÉL ÉS KORLÁT KIALAKÍTÁSA M=1:5

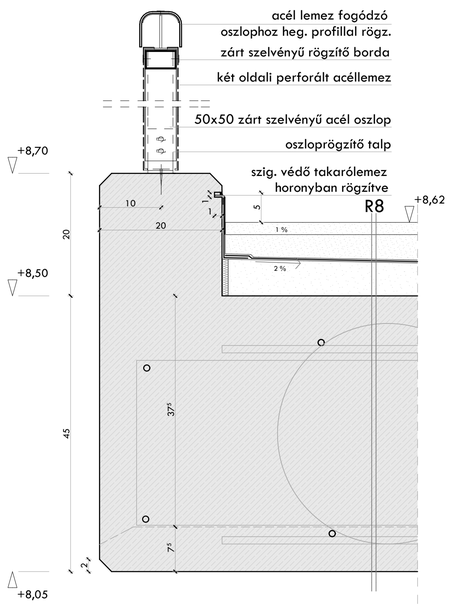

III. FÜGGÖNYFAL ALSÓ RÉSZLETE/KÜLSŐ ÁLM. CSATLAKOZÁS M=1:5

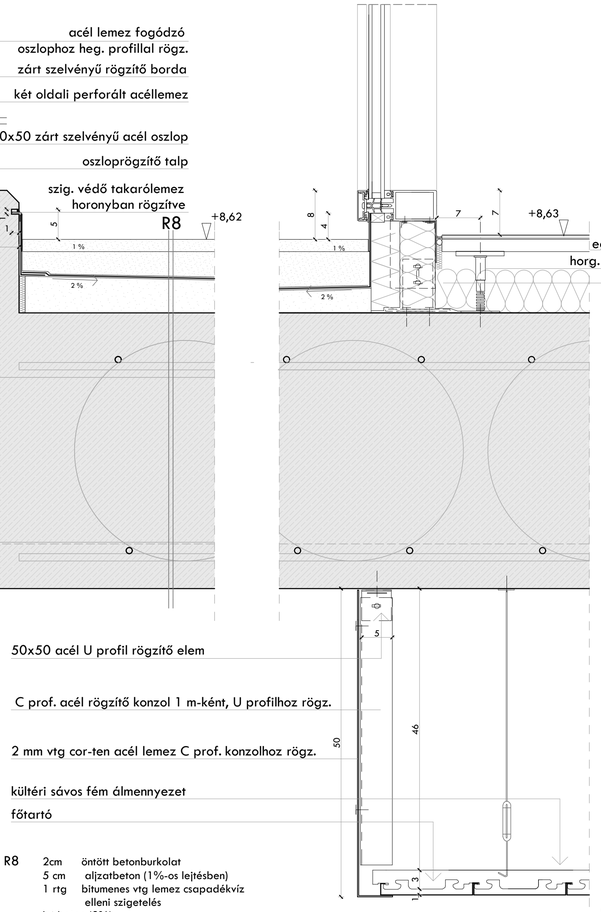

I. FÜGGÖNYFAL FELSŐ CSOMÓPONTJA/ÁLMENNYEZET CSATLAKOZÁS M=1:5

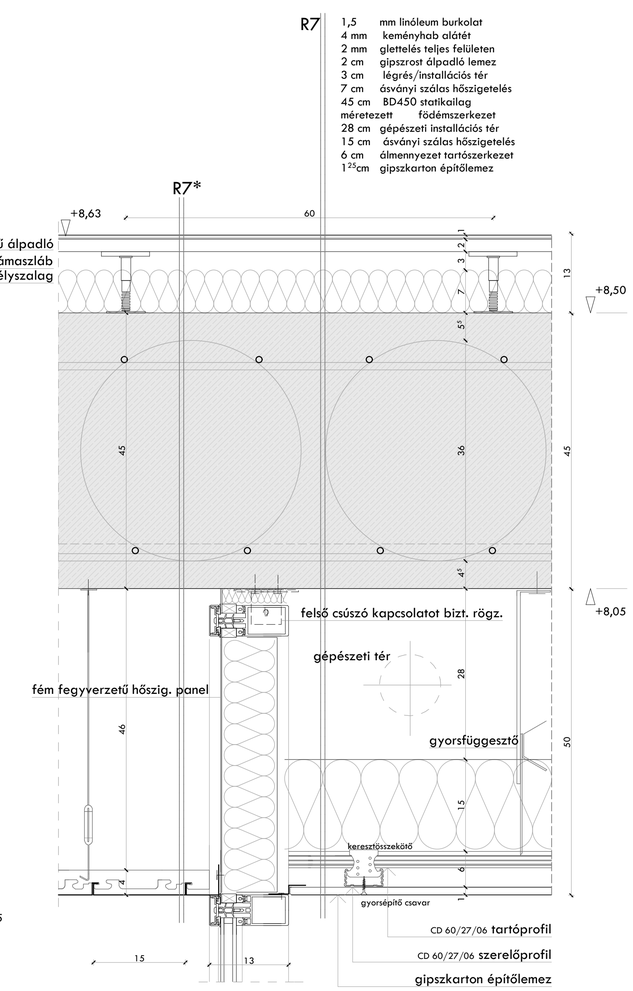

V. FELÜLVILÁGÍTÓ ÉS EXTENZÍV ZÖLDTETŐ M=1:5

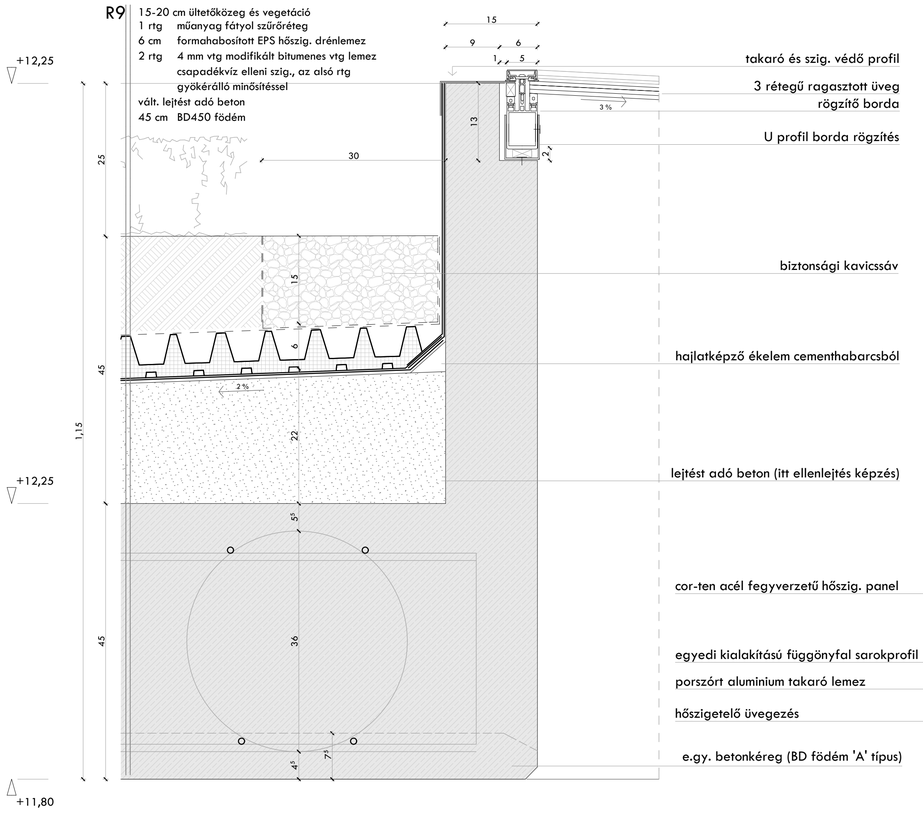

R8
2cm öntött betonburkolat
5 cm aljzatbeton (1%-os lejtésben)
1 rtg bitumenes vtg lemez csapadékvíz elleni szigetelés
lejtbeton (2%)
45 cm BD450 statikailag méretezett födémszerkezet

R5
1 cm ragasztott kerámia burkolat
5,5 cm aljzatbeton
1 rtg PE fólia technológiai szigetelés
3 5 cm ásványi szálas hőszigetelés
3 cm keményhab hőszig. installációs réteg
45 cm BD450 statikailag méretezett födémszerkezet
28 cm gépészeti installáiós tér
15 cm ásványi szálas hőszigetelés
6 cm álmennyezet tartószerkezet
1 25 cm gipszkarton építőlemez

IX. KISZOLG. DOBOZOK 'T' FALCSATLAKOZÁSÁNAK VÍZSZINTES METSZETE /KÜL- ÉS BELTÉR KÖZÖTT/ M=1:5

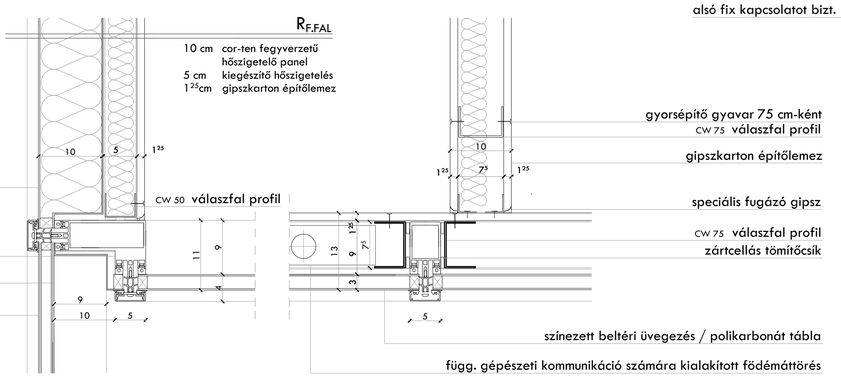
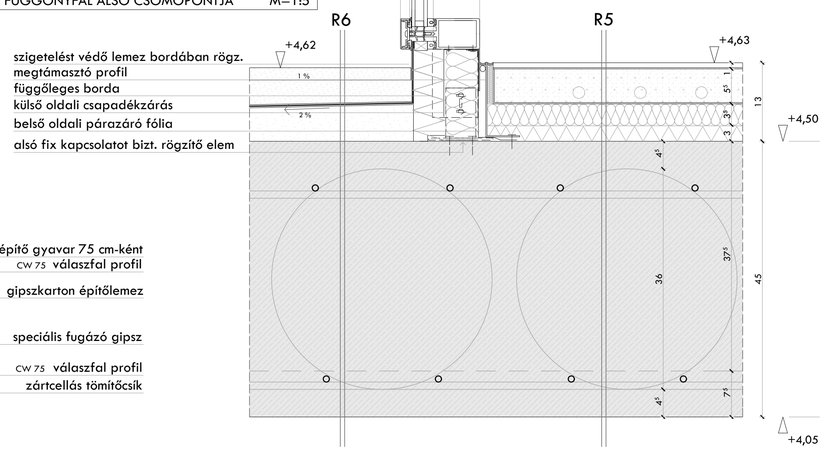
II. FÜGGÖNYFAL ALSÓ CSOMÓPONTJA M=1:5