R-1o
Gépészeti tető
peremkialakítása

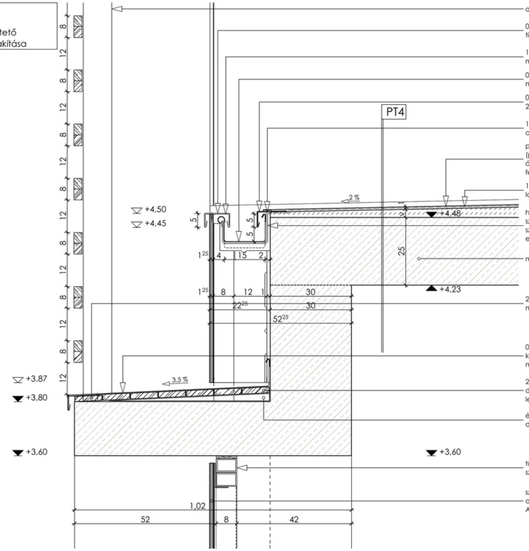

- alváz az épített falamellás árnyékoló az épület homlokzati sík előtt
- 0,7 mm vastag, 15/40/75/205/25 mm méretű (ksz.: 360 mm) előpatinásított titáncink (pl.: RHEINZINK) csatornatakaró ácselemez
- 1 mm vastag, 40/75/40 mm méretű (ksz.: 155 mm) horganyzott acéllemez merevítősáv az aljzathoz csavarozással rögzítve
- 0,8 mm lemezvastagságú előpatinásított titáncink lemezből készített 400 mm névleges méretű négyszög szelvényű ereszcsatorna (pl.: RHEINZINK)
- 0,7 mm lemezvastagságú 100/30/60/20 mm méretű (kiterített szélesség: 210 mm) előpatinásított titáncink lemez ereszsáv (pl.: RHEINZINK)
- 1 mm vastag, 60/100 mm méretű (kiterített szélesség: 180 mm) horganyzott acéllemez merevítősáv az aljzathoz csavarozással rögzítve
- poliészter szövetbetét erősítésű, 1,5 mm vastagságú, lágyított PVC lemez (pl.: MAPEPLAN M) csapadékvíz elleni szigetelés lazán fektetve, 8 cm-es átlapolásokban legalább 3 cm-es forró levegős hegesztéssel felülettfolytonosítva
- 190 g/m² felülettömegű műanyag fátyol elválasztó/aljzatkiegyenlítő réteg, lazán, 15 cm-es átfedésekkel fektetve (TYPAR SF 56)
- horganyzott acél csatornatartó vas a 400 mm névleges méretű négyszög szelvényű csatornához, 2 rozsdamentes acél rögzítőnyelvvel, a szegélyerendenához 2 ponton csavarozással rögzítve, 70-100 cm-enként elhelyezve (pl.: RHEINZINK)
- monolit vasbeton födém, a tartószerkezeti tervek szerint
- 20/150 mm méretű láng és gombamentesített ereszdeszka (a felső sík 4 mm-rel lesüllyesztve az általános felülethez képest), csavarozással rögzítve
- 0,65 mm vastag előpatinásított titáncink lemezből (pl.: RHEINZINK) készített kétvízszintes attikalefedés, befele legalább 5 %-os lejtéssel, alsó és felső éle mentén a merevítő szegélyekbe beakasztva
- 24 mm vastag impregnált, láng- és gombamentesített teljes felületű deszkazsalót (II. osztályú gyalulattan, sarkos élű, légszárazra lucfenyő), a lejtésben kialakított palóhoz csavarozással rögzítve
- 6kbevágott palló lejtésképzés, vasbeton szerkezethez L 50/50x2 dübelezett, horganyzott acél kötőelemmel rögzítve
- tűzhorganyzott acél zártszelvényekből készített keretszerkezet, a számyszerkezet fogadószerkezeteként, az építészeti tervek szerint
- szerelt homlokzati betonyp lapburkolat, az építészeti tervekben meghatározott színben és minőségben, ANTIPLUVIOL S impregnálószerrel kezelve

R-11
Gépészeti áttörés
(kémény) kialakítása

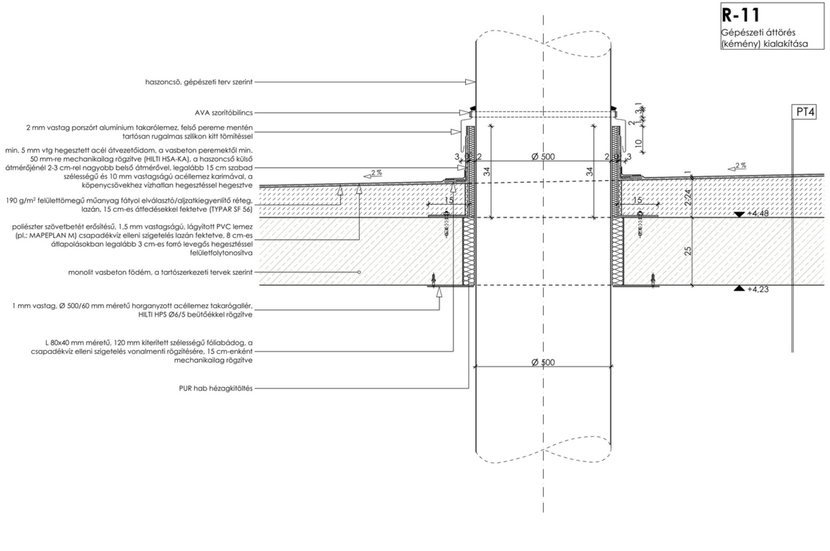

- haszoncső, gépészeti terv szerint
- AVA szorítóbilincs
- 2 mm vastag porszórt alumínium takarólemez, felső pereme mentén tartósan rugalmas szilikon kitt tömítéssel
- min. 5 mm vtg hegesztett acél átvezetőidom, a vasbeton peremektől min. 50 mm-re mechanikailag rögzítve (HILTI HSA-KA), a hasoncsó külső átmérőjénél 2-3 cm-rel nagyobb belső átmérővel, legalább 15 cm szabad szélességű és 10 mm vastagságú acéllemez karimával, a kőpenycsövekhez vízhatlan hegesztéssel hegesztve
- 190 g/m² felülettömegű műanyag fátyol elválasztó/aljzatkiegyenlítő réteg, lazán, 15 cm-es átfedésekkel fektetve (TYPAR SF 56)
- poliészter szövetbetét erősítésű, 1,5 mm vastagságú, lágyított PVC lemez (pl.: MAPEPLAN M) csapadékvíz elleni szigetelés lazán fektetve, 8 cm-es átlapolásokban legalább 3 cm-es forró levegős hegesztéssel felülettfolytonosítva
- monolit vasbeton födém, a tartószerkezeti tervek szerint
- 1 mm vastag, Ø 500/60 mm méretű horganyzott acéllemez takarógallér, HILTI HPS Ø6/5 beütőtűkkel rögzítve
- L 80x40 mm méretű, 120 mm kiterített szélességű fólabádog, a csapadékvíz elleni szigetelés vonalmentí rögzítésére, 15 cm-enként mechanikailag rögzítve
- PUR hab hézagkitöltés

R-12
Gépészeti tető
falábzazta szerelt
nagyfablás
homlokzatburkolattal

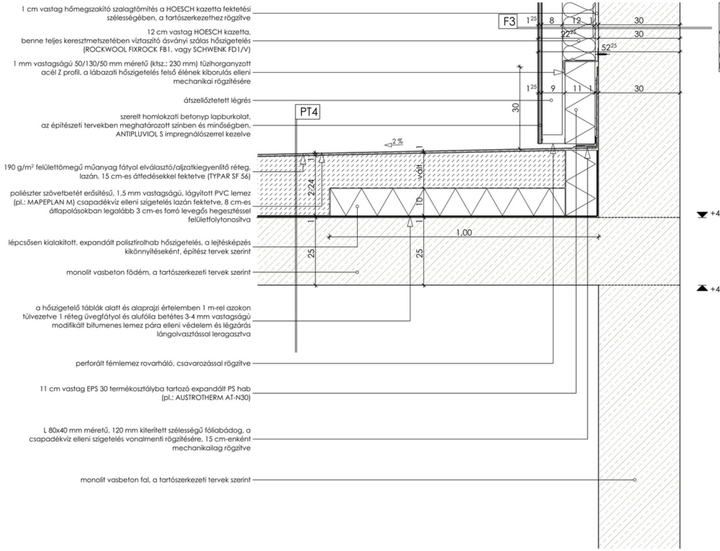

- 1 cm vastag hőmegszakító szalagtömítés a HOESCH kazetta fektetési szélességében, a tartószerkezethez rögzítve
- 12 cm vastag HOESCH kazetta, benne teljes keresztmetszetében víztasztó ásványi szálas hőszigetelés (ROCKWOOL FIXROCK FB1, vagy SCHWENK FD1/V)
- 1 mm vastagságú 50/130/50 mm méretű (ksz.: 230 mm) tűzhorganyzott acél Z profil, a lábazati hőszigetelés felső élének kibordulás elleni mechanikai rögzítésére
- átszellőztetett légrés
- szerelt homlokzati betonyp lapburkolat, az építészeti tervekben meghatározott színben és minőségben, ANTIPLUVIOL S impregnálószerrel kezelve
- 190 g/m² felülettömegű műanyag fátyol elválasztó/aljzatkiegyenlítő réteg, lazán, 15 cm-es átfedésekkel fektetve (TYPAR SF 56)
- poliészter szövetbetét erősítésű, 1,5 mm vastagságú, lágyított PVC lemez (pl.: MAPEPLAN M) csapadékvíz elleni szigetelés lazán fektetve, 8 cm-es átlapolásokban legalább 3 cm-es forró levegős hegesztéssel felülettfolytonosítva
- lépcsősen kialakított, expandált polisztirolhab hőszigetelés, a lejtésképzés kikönnyítéseként, építész tervek szerint
- monolit vasbeton födém, a tartószerkezeti tervek szerint
- a hőszigetelő táblák alatt és alaprajzi értelemben 1 m-rel azokon túlvezetve 1 rétegű üvegfátyol és alufólia betétes 3-4 mm vastagságú modifikált bitumenes lemez pára elleni védelem és légzárás lángolvasztással leragasztva
- perforált fémlemez rovarháló, csavarozással rögzítve
- 11 cm vastag EPS 30 termékosztályba tartozó expandált PS hab (pl.: AUSTROTHERM AT-N30)
- L 80x40 mm méretű, 120 mm kiterített szélességű fólabádog, a csapadékvíz elleni szigetelés vonalmentí rögzítésére, 15 cm-enként mechanikailag rögzítve
- monolit vasbeton fal, a tartószerkezeti tervek szerint

R-o9
Alsó éle mentén
befogott üvegfal
kialakítása

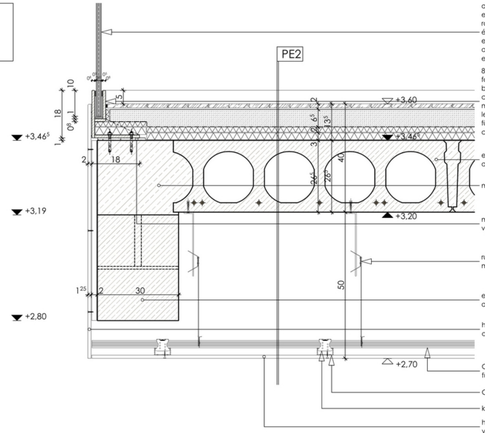

- alsó éle mentén befogott üvegfal: 2 db 8 mm vastag hőerősített (félig edzett, előfeszített) üveglábból 1 réteg (1,14 mm vtg.) PVB fóliával ragasztva, (ösvastagság: 25,1 mm), az üveg vágott felületei csiszoltak, élei zámoltak, a lábak befogása legalább a teljes fábiamagasság egyfizede (legalább 10 cm), az üveg a rozsdamentes acél szerelőrnynek az erőt műgyanta kötőtesei adja át, az biztosítja a teljes felületű és előfeszültségektől mentes befogást
- 8 mm vastagságú rozsdamentes acélmezőből kialakított alsó fogadóelem, a befogott üveglapok legalább 100 mm magasságú befogásának biztosítására, lekázódott élekkel, műgyanta adalékszeres cementhabarcs szintbeállításra és felülettiegyenlítésre elhelyezve, a monolit vasbeton szerkezethez méretezett mechanikai rögzítéssel lefogatva (HILTI HSA-KA), az üveglapok beszorítására az L acélszelvény függőleges 130 mm magas szárára merőlegesen felhegesztett M 12-es csavarszárakkal, egymástól legfeljebb 300 mm távolságra
- előregyártott vasbeton födémszerkezet, a tartószerkezeti tervek szerint
- monolit vasbeton koszorú, a tartószerkezeti tervek szerint
- műgyanta adalékszeres cementhabarcs szintbeállító réteg, kb. 1 cm vastagságban
- rugós gyorsfüggesztő és függesztőhuzal, a vasbeton szerkezethez mechanikai rögzítéssel rögzítve
- előregyártott vasbeton teherhordó szerkezet, a tartószerkezeti tervek szerint
- homogén gipszkarton álmennyezettap, a felület 30%-ban sávosan ragasztva polluretán alapú ragasztóval
- CD tartóprofil a vasbeton szerkezethez rugós gyorsfüggesztővel és függesztőhuzallal rögzítve, a szerelőprofilhoz keresztösszekötővel rögzítve
- CD szerelőprofil, a tartóprofilhoz keresztösszekötővel rögzítve
- keresztösszekötő a tartó- és a szerelő CD profilok összekötésére
- homogén gipszkarton álmennyezet födémről függesztve, kettős CD vázszerkezetre, 1 rtg. normál 12,5 mm vtg. gipszkarton borítással, glettelve

R-o8
Hőhidmentes alumínium
ablak felső lezárása a
bejáratnál

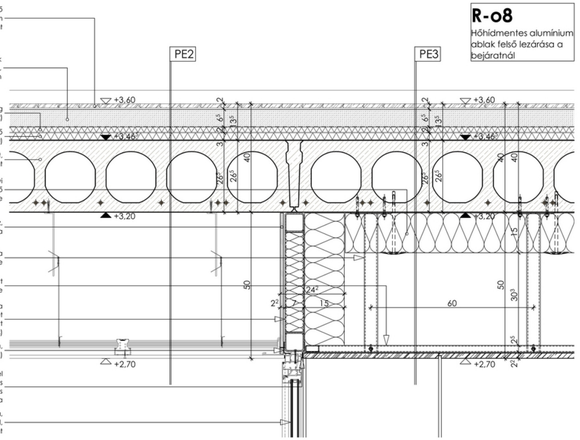

- ragasztott parketta, polietilén hablemez alátét rétege és beltéri, önterülő aljzatkiegyenlítő (MAPEI ULTRAPLAN, 1,6 kg/m2/mm anyagelőhasználással) fektetve, az építész tervek szerint
- vasalt (20x20x4.2 pontheegesztett acéltháló) aljzatbeton, a falcsatlakozások mentén 1 cm peremszigeteléssel elválasztva (AUSTROTHERM AT-P), legfeljebb 5x5 m-es táblákban ollatáva, C16 minőségben
- EPS T2 termékosztályba tartozó expandált polisztirolhab úztató réteg (AUSTROTHERM A1-L2)
- EPS 100 termékosztályba tartozó expandált polisztirolhab kiegészítő hőszigetelés (AUSTROTHERM AT-N 100)
- előregyártott vasbeton födémszerkezet, a tartószerkezeti tervek szerint
- fekete üvegfátyol kasírozású, teljes keresztmetszetében víztasztó ásványi szálas homlokzati hőszigetelés (SCHWENK FD1/V), hőszigetelésrögzítő feszítőfűsűkés tárcsákkal rögzítve
- 22 mm vastag OSB-3 teljes felületű építőlemez, a zártszelvény keret lehatárolására
- tartószerkezetileg méretezett tűzhorganyzott acél zártszelvény a faszerkezetű dimennyezet vázszerkezetének rögzítésére
- 25.60.3 mm méretű tűzhorganyzott acél zártszelvényekből készített vázszerkezet, a faszerkezetű dimennyezet vázszerkezetének rögzítésére
- 3 mm vastag 700/700 mm méretű horganyzott acél zártszelvény keret, a homlokzati hőhidmentes alumínium nyílászáró szerkezet rögzítésére, az előregyártott vasbeton födémszerkezethez méretezett dübelezéssel mechanikailag rögzítve (statikai méretezés szükséges)
- polipropilen ablaktőlós, mindkét oldalon öntapadó réteggel ellátva, (a falazatra öntapadó butil csíkokkal lég- és pároázró módon ragasztva)
- külső oldali lég- és vízzáró EPDM membrán a csatlakozó szerkezetekkel vízzáró módon összepítve, az alsó éle mentén a homlokzati hőhidmentes nyílászáró szerkezetről indítva, a felső éle mentén a csatlakozó acélvázas szakipari szerkezethez vízzáró módon felülettfolytonosítva
- a hőhidmentes alumínium nyílászáró szerkezet tűrelhatárolása, a konszignáció szerinfi kétrétegű hőszigetelő üvegezéssel, az építészeti tervek szerint

R-o7
Alulról hűlő födém
peremkialakítása

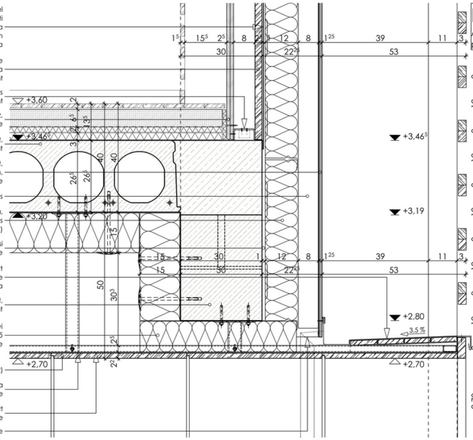

- belső oldali lég- és pároázró EPDM membrán a csatlakozó szerkezetekkel lég- és pároázró módon összepítve, a felső éle mentén a homlokzati hőhidmentes üveg ablakszerkezetről indítva, az alsó éle mentén a csatlakozó vasbeton födémszerkezethez lég- és pároázró módon felülettfolytonosítva
- ~ 24 mm vastag deszka, vagy építőlemez sáv, acél vázszerkezetre csavarozással rögzítve, az ablakszerkezet pároázró lemezének és a homlokzati hőszigetelés aljzatának
- 80 mm gerincmagasságú C80 tűzhorganyzott acél vázszerkezet a tetőnyílás szélességében, a szerelt parapettal tartószerkezetként
- 12,5 mm vastag gipszkarton építőlemez, az acél vázszerkezethez csavarozással rögzítve
- előregyártott vasbeton födémszerkezet a tartószerkezeti tervek szerint
- szerelt homlokzati betonyp lapburkolat, az építészeti tervekben meghatározott színben és minőségben, ANTIPLUVIOL S impregnálószerrel kezelve
- átszellőztetett légrés
- 12 cm vastag HOESCH kazetta, benne teljes keresztmetszetében víztasztó ásványi szálas hőszigetelés (ROCKWOOL FIXROCK FB1, vagy SCHWENK FD1/V)
- 1 cm vastag hőmegszakító szalagtömítés a HOESCH kazetta fektetési szélességében, a tartószerkezethez rögzítve
- 0,65 mm vastag előpatinásított titáncink lemezből (pl.: RHEINZINK) készített kétvízszintes attikalefedés, befele legalább 5 %-os lejtéssel, alsó és felső éle mentén a merevítő szegélyekbe beakasztva
- előregyártott vasbeton teherhordó szerkezet, a tartószerkezeti tervek szerint
- fekete üvegfátyol kasírozású, teljes keresztmetszetében víztasztó ásványi szálas homlokzati hőszigetelés (SCHWENK FD1/V), hőszigetelésrögzítő feszítőfűsűkés tárcsákkal rögzítve
- külső homlokzati burkolat (pl.: Okume Aqua Garanti)
- tartószerkezetileg méretezett tűzhorganyzott acél zártszelvény a faszerkezetű dimennyezet vázszerkezetének rögzítésére
- 25.60.3 mm méretű tűzhorganyzott acél zártszelvényekből készített vázszerkezet, a faszerkezetű dimennyezet vázszerkezetének rögzítésére
- perforált fémlemez rovarháló, csavarozással rögzítve