KO2 JELŰ NYÍLÁSZÁRÓ SZEMÖLDÖK KIALAKÍTÁSA

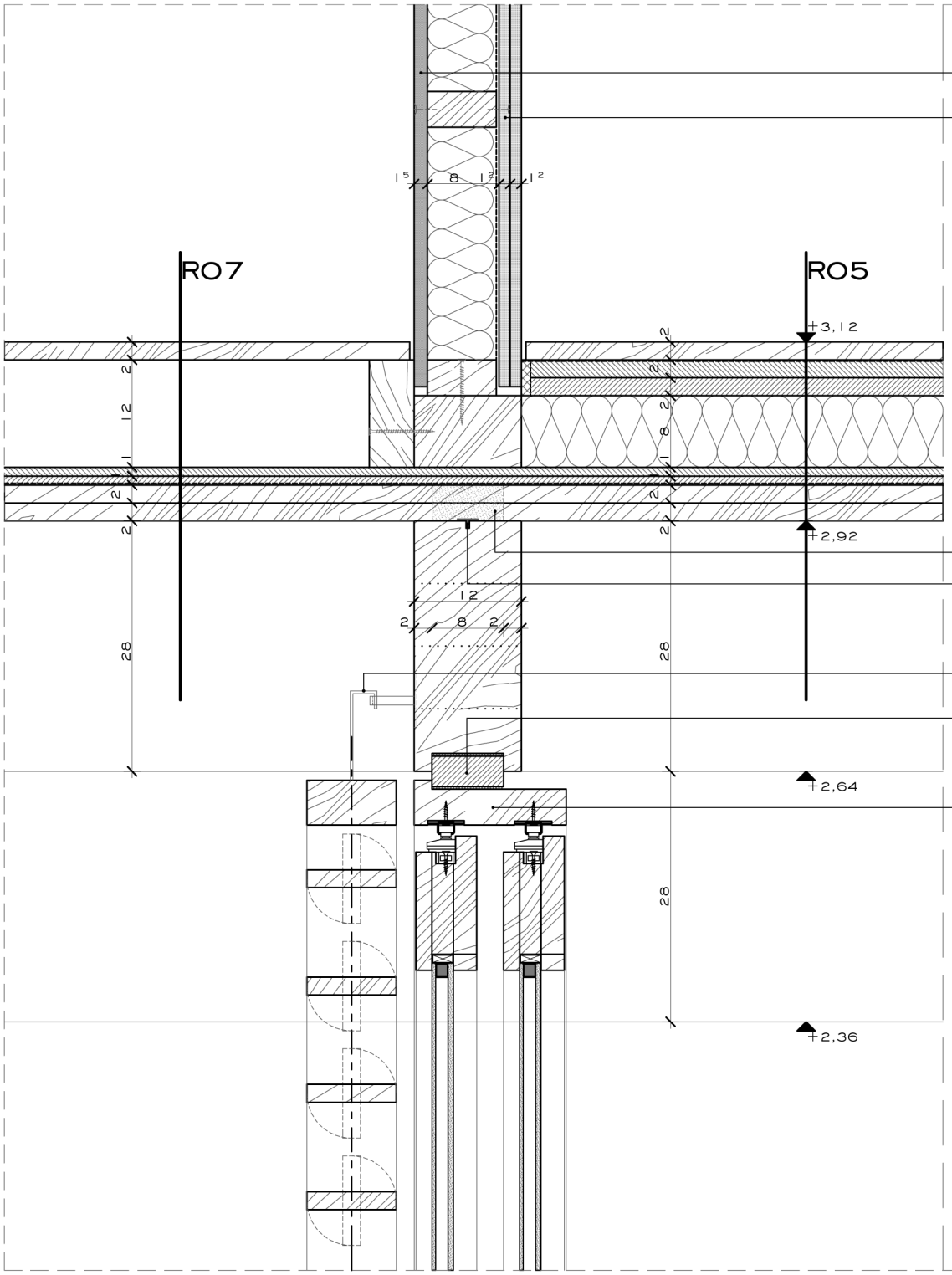

1,5 CM VTG. KÜLTÉRI FABURKOLAT

2 X 1,25 CM VTG. GIPSZKARTON BELSŐ BURKOLAT

R05 TETŐTÉR - FŰTÖTT TÉR - MELEGBURKOLAT

2,0 CM	GYALULT, CSISZOLT DESZKABURKOLAT [12 CM] ZÁRT HÉZAGGAL
1 RTG	FEKETE SZÍNŰ IPARI FILC ELVÁLASZTÓ RÉTEG
2* 2 CM	OSB LAP ÚSZTATOTT ALJZAT
1 RTG	PÁRAZÁRÓ RÉTEG
8,0 CM	LÉPÉSÁLLÓ SZÁLAS HŐSZIGETELÉS ÚSZTATÓ RÉTEG
2*1 CM	OSB LAP MEREVÍTÉS STATIKAI TERV SZERINT
1 RTG	FEKETE SZÍNŰ IPARI FILC
2*2 CM	GYALULT VÁLTÓSOROS DESZKABURKOLAT [10 CM] 2 CM HÉZAGGAL

20X25X80 MM-ES POLYFOAM CSÍK A VÁLTOSOROS DESZKABURKOLAT HÉZAGAIBA RAGASZTVA

GUMI TÖMÍTŐCSÍK A MEGFELELŐ LÉGZÁRÁS ELÉRÉSÉRE

TOLHATÓ, LEAKASZTHATÓ ÁRNYÉKOLÓ ZSALU MOZGATHATÓ LAMELLÁKKAL

KEMÉNYFA TOLDÓELEM UTÓLAG A FÖDÉMGERENDÁBA BEMARVA, BERAGASZTVA

KÁVÁSAN KIALAKÍTOTT TOLÓAJTÓ TOK A LÉGZÁRT BEÉPÍTÉS BIZTOSÍTÁSÁRA

R07 TETŐTÉR - FŰTETLEN TÉR

2*2 CM	GYALULT VÁLTÓSOROS DESZKABURKOLAT [10 CM] 2 CM HÉZAGGAL
1 RTG	FEKETE SZÍNŰ IPARI FILC ELVÁLASZTÓ RÉTEG
10,0 CM	7,5/10 CM KERESZTMETSZETŰ PALLÓ TÁMASZ
2*1 CM	OSB LAP MEREVÍTÉS STATIKAI TERV SZERINT
1 RTG	FEKETE SZÍNŰ IPARI FILC
2*2 CM	GYALULT VÁLTÓSOROS DESZKABURKOLAT [10 CM] 2 CM HÉZAGGAL

JELEN ÉPÍTÉSZETI RÉSZLETRAJZOK A TARTÓSZERKEZETI KÖTÉSEKET NEM ÁBRÁZOLJÁK, AZOKAT A STATIKAI TERVBEN SZEREPLŐ MÓDON KELL KIALAKÍTANI!