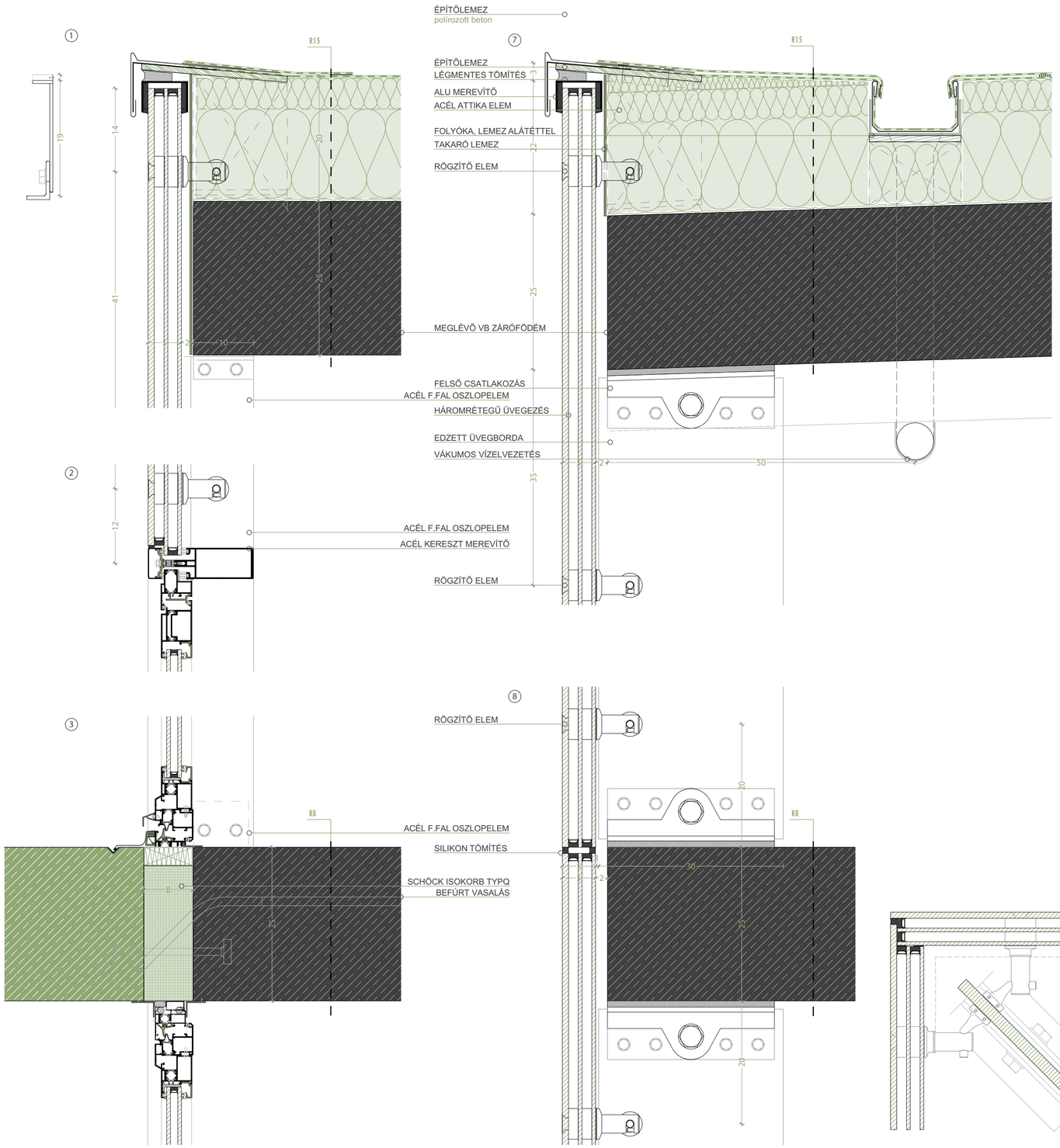

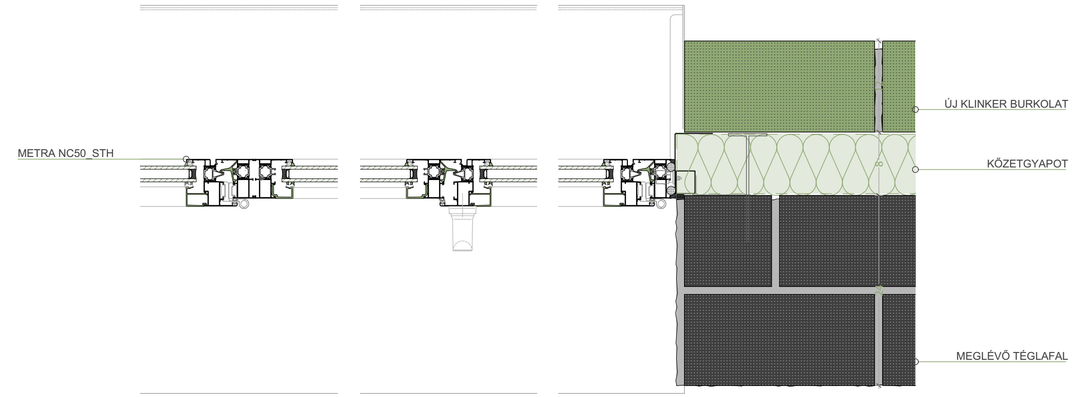

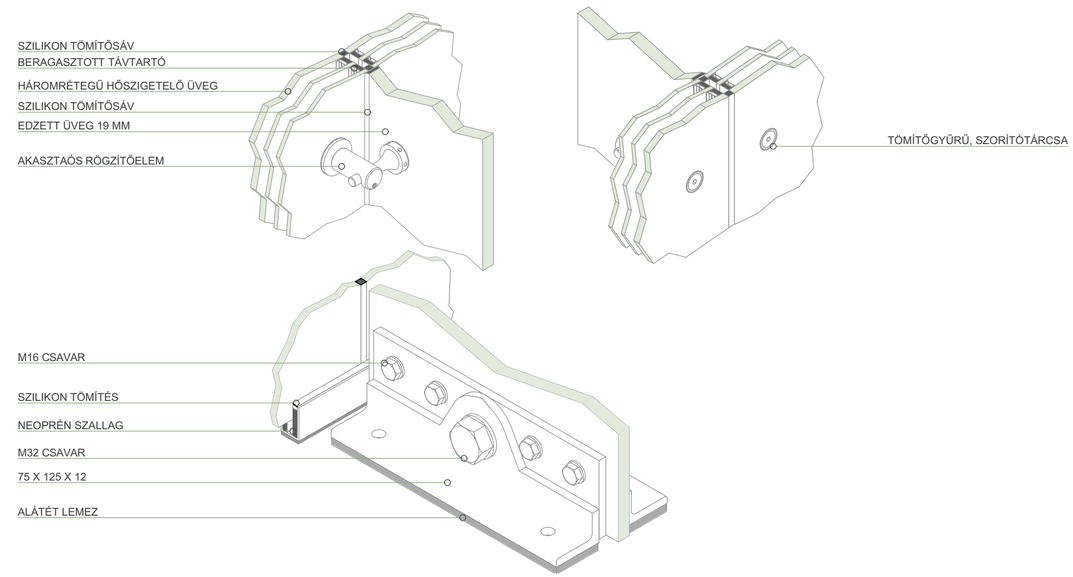

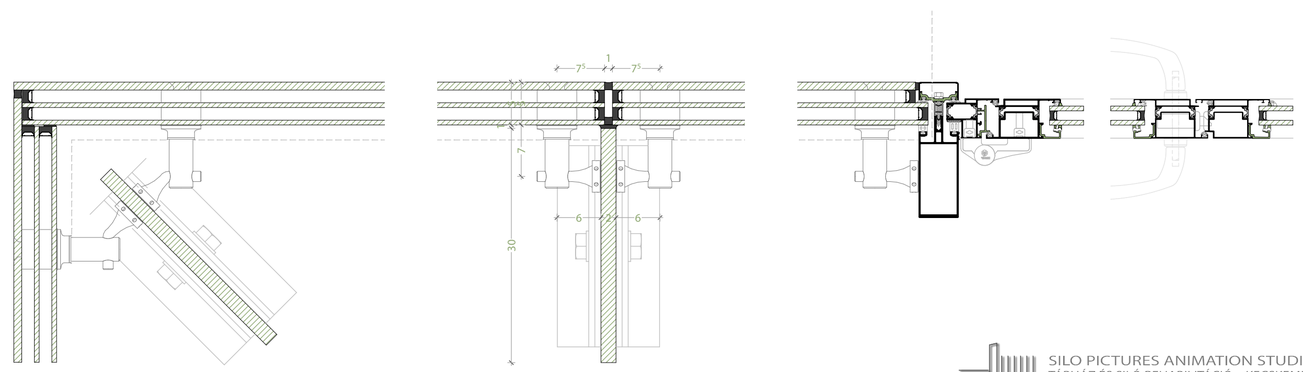

SILO PICTURES ANIMATION STUDIO
TÁRHÁZ ÉS SILÓ REHABILITÁCIÓ _ KECSKEMÉT
DIPLOMATERV _ TÓTH BALÁZS _ 2014 TAVASZ