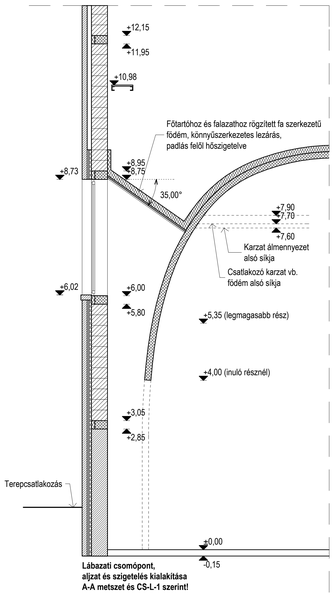

A9 részmetszet M=1:50
Karzat lépcsőnél

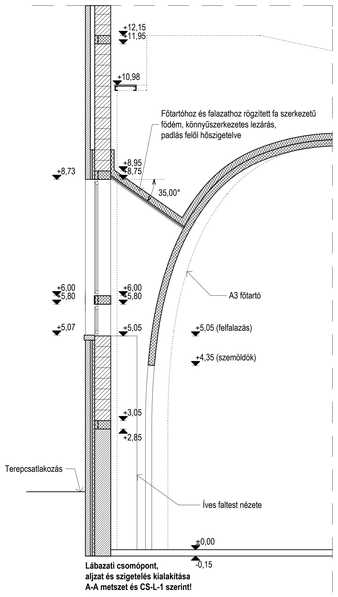

A10 részmetszet M=1:50
Tabernákulum

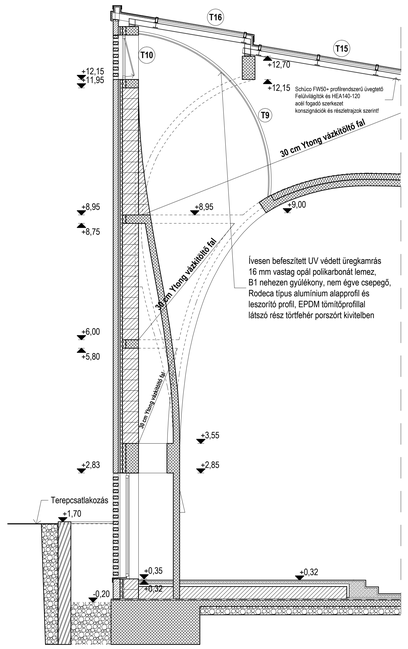

A11 részmetszet M=1:50
Ambó

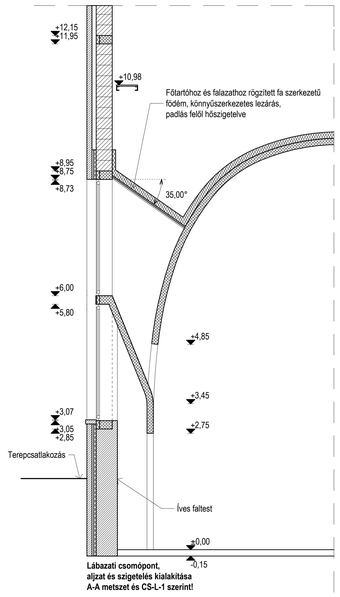

A12 részmetszet M=1:50
Mellékkápolnák kis boltíve

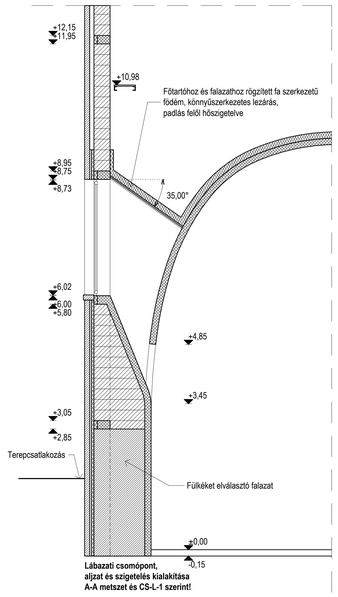

A13 részmetszet M=1:50
Mellékkápolnák nagy boltíve

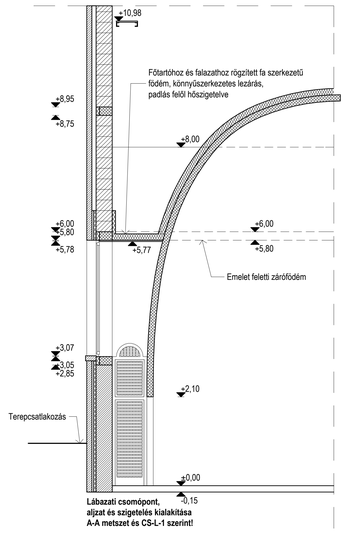

A14 részmetszet M=1:50
Gyóntató

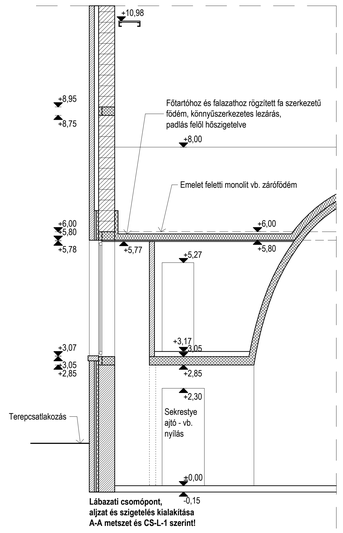

A15 részmetszet M=1:50
Sekrestye bejárat

Szerkezeti rétegrendek

R1 Talajon fekvő padló (padlófűtéssel)

4 cm	templomtérben: matt csiszolt sárgás-barna mészkő lapburkolat + ragasztó (padlófűtés méretezett dil.)
4 cm	*kerengőben: kő padlóburkolat (félbevágott kőkockakő) + ragasztó (padlófűtésre méretezve dilatálva)*
7 cm	fűtőbeton (padlófűtés gépészeti tervek szerint!)
1 rtg.	hőtükör fólia, technológiai szigetelés
4 cm	lépésálló expandált PS hab hőszigetelés
2rtg.4 mm	modifikált bitumenes vastaglemez szigetelés, típusnak megfelelően toldva és ragasztva
1 rtg.	hideg bitumenmáz kellősítés
15 cm	vasalt aljzat
20 cm	tömörített kavicságy tömörített talaj

R2 Talajon fekvő padló (pf.nélk. hidegb. vagy meleg.)

1 cm	kerámia lapburkolat + ragasztó
2 cm	*tölgyfa parketta + ragasztó*
0,1-1 cm	gyorskötésű, önterülő padlókiegyenlítő
6-7 cm	aljzatbeton
1 rtg.	Pe fólia, technológiai szigetelés
6 cm	lépésálló expandált PS hab hőszigetelés
2rtg.4 mm	modifikált bitumenes vastaglemez szigetelés, típusnak megfelelően toldva és ragasztva
1 rtg.	hideg bitumenmáz kellősítés
15 cm	vasalt aljzat
20 cm	tömörített kavicságy tömörített talaj

R3 Talajon fekvő padló (garázs)

	szürke színű epoxi műgyanta járólemez
8-14 cm	hálóban vasalt aljzatbeton, lejtésben
2 cm	homokterítés, szigetelést védő réteg
2rtg.4 mm	modifikált bitumenes vastaglemez rétegvíz elleni szigetelés, típusnak megfelelően toldva és ragasztva
1 rtg.	hideg bitumenmáz kellősítés
15 cm	vasalt aljzat
20 cm	tömörített kavicságy tömörített talaj

R4 Talajon fekvő padló ("vizes" helyiségek)

1 cm	kerámia lapburkolat + ragasztó
1 rtg.	tipus vastaglítók kent vízszigetelés
1 rtg.	tipus mélyalapozó vízszigetelés kellősítés
0,1-1 cm	gyorskötésű, önterülő padlókiegyenlítő
7 cm	aljzatbeton
1 rtg.	Pe fólia, technológiai szigetelés
6 cm	lépésálló expandált PS hab hőszigetelés
2rtg.4 mm	modifikált bitumenes vastaglemez szigetelés, típusnak megfelelően toldva és ragasztva
1 rtg.	hideg bitumenmáz kellősítés
15 cm	vasalt aljzat
20 cm	tömörített kavicságy tömörített talaj

R5 Templomtér kiemelt padló (oltár és ambó)

4 cm	matt csiszolt sárgás-barna mészkő lapburkolat + ragasztó (padlófűtésre méretezve dilatálva)
7 cm	fűtőbeton (padlófűtés gépészeti tervek szerint!)
1 rtg.	hőtükör fólia, technológiai szigetelés
4 cm	lépésálló expandált PS hab hőszigetelés
32 cm	könnyűbeton feltöltés
4 mm	modifikált bitumenes vastaglemez védőréteg
4 mm	típusnak megfelelően toldva és ragasztva modifikált bitumenes vastaglemez szigetelés, típusnak megfelelően toldva és ragasztva
1 rtg.	hideg bitumenmáz kellősítés
15 cm	vasalt aljzat
20 cm	tömörített kavicságy tömörített talaj

R6 Garázs feletti zöldtető

24 cm	speciális tetőfűtő keverék, kertészeti tervek szerint
1 rtg.	136 g/m2 felülettömegű műanyag geotextília szűrő réteg
6 cm	16/32 mm mosott kavics szivárgó réteg
1 rtg.	136 g/m2 felülettömegű műanyag geotextília szűrő réteg
2rtg.4 mm	modifikált bitumenes vastaglemez csapadékvíz elleni szigetelés, típusnak megfelelően toldva és ragasztva, felső réteg 4 éves FLL minősítés szerint gyökérálló
1 rtg.	hideg bitumenmáz kellősítés
20-23 cm	monolit vasbeton födém, felső sík 1% lejtésben

R7 "Üres" födém garázsbejárat felett és toronyban

6 cm	*aljzatbeton simítással (kerti tároló)*
9 cm	*könnyűbeton feltöltés (kerti tároló)*
20 cm	monolit vasbeton födém

R8 Földszint feletti födém (padlófűtéssel)

4 cm	karaton: matt csiszolt sárgás-barna mészkő lapburkolat + ragasztó (padlófűtés méretezett dil.) vagy
2 cm	*kerengő galérián: matt csiszolt sárgás-barna mészkő + ragasztó (padlófűtésre méretezve dilatálva)*
7 cm	fűtőbeton (padlófűtés gépészeti tervek szerint!)
1 rtg.	hőtükör fólia, technológiai szigetelés
2-4 cm	lépésálló expandált PS hab hőszigetelés, úsztató réteg
20 cm	monolit vasbeton födém
5/5 cm	*favázra rögzített*
2,2 cm	gyalult, csiszolt tölgy álmennyezet

R9 Fszt. és pince feletti födém (pf.nélk. hb. vagy m.b.)

1 cm	kerámia lapburkolat + ragasztó
2 cm	*tölgyfa parketta + ragasztó*
0,1-1 cm	gyorskötésű, önterülő padlókiegyenlítő
6-7 cm	aljzatbeton
1 rtg.	Pe fólia, technológiai szigetelés
4 cm	lépésálló expandált PS hab hőszigetelés, úsztató réteg
20 cm	monolit vasbeton födém
1 cm	vakolat simítás

R10 Földszint feletti födém ("vizes" helyiségek)

1 cm	kerámia lapburkolat + ragasztó
1 rtg.	tipus vastaglítók kent vízszigetelés
1 rtg.	tipus mélyalapozó vízszigetelés kellősítés
0,1-1 cm	gyorskötésű, önterülő padlókiegyenlítő
6 cm	aljzatbeton
1 rtg.	Pe fólia, technológiai szigetelés
4 cm	lépésálló expandált PS hab hőszigetelés, úsztató réteg
20 cm	monolit vasbeton födém
1 cm	vakolat simítás

R11 Emelet feletti födém (padlás)

6 cm	*aljzatbeton járólétlát, géry szerint alapterületeken*
1 rtg.	*Pe fólia, technológiai szigetelés*
15 cm	közelgyapot hőszigetelés (aljzatbeton alatt lépésálló)
20 cm	monolit vasbeton födém
1 cm	vakolat simítás

R12 Templomtér feletti szerkezet (padlás)

	méretezett, íves monolit vb. gerendázat között
15 cm	közelgyapot hőszigetelés
15 cm	monolit vasbeton faltartó és födémlemez
1-4 cm	kiegyenlítő, szórt vakolat, történelmi színben

R13 Karzat feletti födém faburkolattal (padlás)

6 cm	*aljzatbeton járólétlát, géry szerint alapterületeken*
1 rtg.	*Pe fólia, technológiai szigetelés*
15 cm	közelgyapot hőszigetelés (aljzatbeton alatt lépésálló)
20 cm	monolit vasbeton födém
5/5 cm	*favázra rögzített*
2,2 cm	gyalult, csiszolt tölgy álmennyezet

R14 Ideiglenes falfödém tervezett liftaknában

6 cm	*aljzatbeton járólétlát, géry szerint alapterületeken (padl.)*
1 rtg.	*Pe fólia, technológiai szigetelés (padl.)*
15 cm	*közelgyapot hőszigetelés (aljzatbeton alatt lépésálló) (padl.)*
1 cm	kerámia lapburkolat + ragasztó
0,1-1 cm	gyorskötésű, önterülő padlókiegyenlítő
6 cm	aljzatbeton
1 rtg.	Pe fólia, technológiai szigetelés
2 cm	lépésálló expandált PS hab hőszigetelés, úsztató réteg
2*2,2 cm	gyalult, csiszolt borovi faburkolat
12/12 cm	gyalult, csiszolt fa gerendázat, vb. födémhez rögzítve

R15 Tető (padlás feletti)

0,8 mm	kettős állókorcos, vörösréz lemez fedés
2,5 cm	hézagos deszkaterítés
10/15 cm	szaruzat
15/15 cm	szelemenezés (mérnöki jellegű, méretezett ácsszerkezet) padlás légtér

R16 Tető (vasbeton födémmel)

0,8 mm	kettős állókorcos, vörösréz lemez fedés
2,5 cm	hézagos deszkaterítés
10/15 cm	szaruzat
10/20 cm	szelemenezés (vb. lemezhez rögzítve)
16 cm	felgerendás monolit vasbeton lemez
3 cm	dryvit kiegyenlítés, vékonyvakolattal

R17 Tető (torony oldalfal)

0,8 mm	vörösréz lemez lépcsős fedés
2,5 cm	hézagos deszkaterítés
5/5 cm	ellenléc
1 rtg.	bizt.porhó fólia
5/10 cm	szaruzat (vb. lemezhez rögzítve)
16 cm	monolit vasbeton ferde fal

R18 Téglaburkolatos fal

12 cm	kisméretű, fagyálló tömör tégla homlokzatburkolat
4 cm	átszellőztetett légrés
6 cm	közetgyapot hőszigetelés
38 cm	Porotherm kitöltő falazat
1,5 cm	belső vakolat

R19 Téglaburkolatos fal (lábazatnál)

12 cm	kisméretű, fagyálló tömör tégla lábazatburkolat
8 cm	extrudált PS hab hőszigetelés
2rtg.4 mm	modifikált bitumenes vastaglemez szigetelés típusnak megfelelően toldva és ragasztva (min.30cm felhajtva)
1 rtg.	hideg bitumenmáz kellősítés
1 cm	kiegyenlítő cement simítás
38 cm	Porotherm kitöltő falazat
1,5 cm	belső vakolat

R20 Deszkaburkolatos fal

2,2 cm	Finnforest táblás faburkolat
5/5 cm	stafli váz, közötte
5 cm	közetgyapot hőszigetelés
38 cm	Porotherm kitöltő falazat
1,5 cm	belső vakolat

R21 Téglaburkolatos fal (vb. hátfallal)

12 cm	kisméretű tömör tégla homlokzatburkolat
4 cm	átszellőztetett légrés
6 cm	közetgyapot hőszigetelés
6 cm	*kiegészítő közetgyapot hőszigetelés (bejáratnál)*
20 cm	monolit vb. fal
10 cm	*kiegészítő közetgyapot hőszigetelés (bejáratnál)*

R22 Pince fal (garázsnál)

	tipus szivárgórendszer
2rtg.4 mm	modifikált bitumenes vastaglemez rétegvíz elleni szigetelés, típusnak megfelelően toldva és ragasztva
1 rtg.	hideg bitumenmáz kellősítés
25 cm	monolit vasbeton pincefal

R23 Pince fal (kukatárolónál)

	tipus szivárgórendszer
15 (30)cm	szigetelést védő, földszinti téglaburkolatot tartó zsalukő falazat
1 cm	kitöltő habarcs
6 cm	extrudált PS hab hőszigetelés
2rtg.4 mm	modifikált bitumenes vastaglemez rétegvíz elleni szigetelés, típusnak megfelelően toldva és ragasztva
1 rtg.	hideg bitumenmáz kellősítés
25 cm	monolit vasbeton pincefal

R24 Pince fal (homlokzati téglaburkolattal)

12 cm	kisméretű tömör tégla homlokzatburkolat
4 cm	átszellőztetett légrés
6 cm	közetgyapot hőszigetelés
25 cm	monolit vasbeton pincefal

R25 Torony fal (téglaburkolattal)

12 cm	kisméretű tömör tégla homlokzatburkolat
3 cm	habarcs kitöltés
16-20 cm	monolit vasbeton fal

R26 Kerti burkolat (tornácon)

6 cm	kakocskakő burkolat
4 cm	homokos kavicsterítés
5 cm	kiegészítő lépésálló extrudált PS hab hőszigetelés 90 cm-es sávban
2rtg.4 mm	modifikált bitumenes vastaglemez szigetelés, típusnak megfelelően toldva és ragasztva
1 rtg.	hideg bitumenmáz kellősítés
15 cm	vasalt aljzat
20 cm	tömörített kavicságy tömörített talaj

R27 Kerti burkolat

18-20 cm	nagykockás kő burkolat
3 cm	homokterítés
20 cm	tömörített kavicságy tömörített talaj

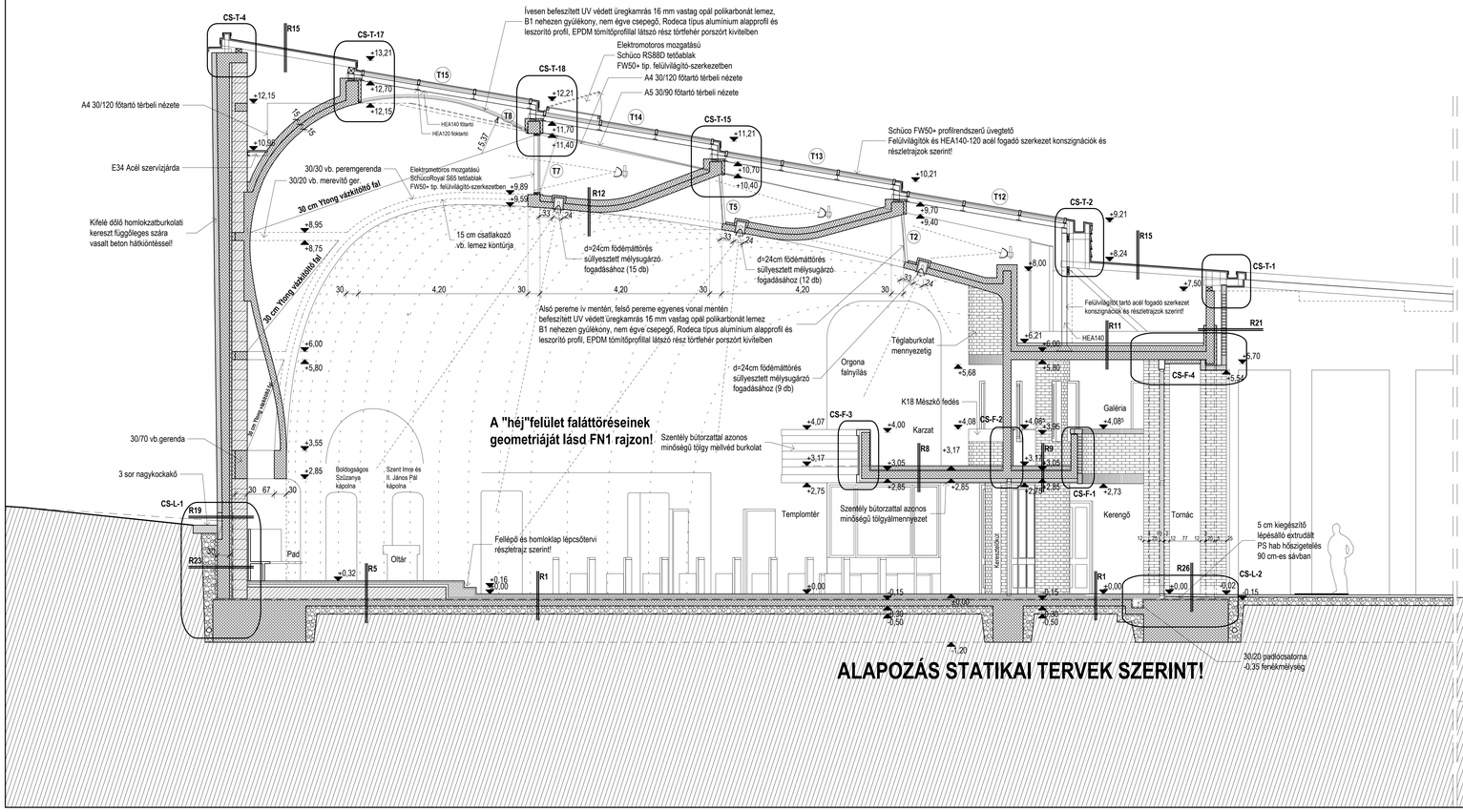

Jelkulcs

- Porotherm falazat
- Kisméretű tömör tégla
- Vasbeton szerkezet
- Zsalukő falazat
- Hőszigetelés

Megjegyzések:
1. +-0,00 = 95,00 (helyi rendszer)
2. Az építészeti kivitelt tervek együtt kezelendők az építészeti kiviteli műszaki leírással és a szakági kiviteli tervekkel!
3. Alapozás és teherhordó szerkezetek statikai kiviteli tervek szerint!
4. Az építész metszeteken nézetben látszó épületszerkezetek műszaki információ tartalma korlátozott, a vízszintes irányú méretek csak a kottázott szerkezetek esetében jelennek meg méretarányosan!

A*-A* KERÍTÉS METSZET M=1:50

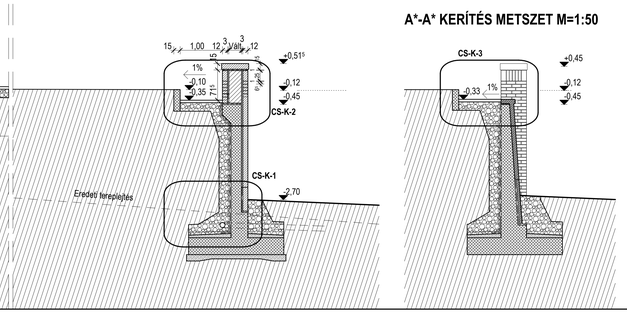

Rajz:	**A-A, A*-A* METSZETEK ÉS A9-A15 RÉSZMETSZETEK M=1:50**	Rajzszám: **E-8**
Terv:	**Szent Imre Templom, Plébánia és Közösségi Ház Építészeti és belsőépítészeti kiviteli tervdokumentáció**	
Cím:	**2071 PÁTY, Templom tér 1. - HRSZ: 884/5**	Dátum: 2007. február
Épített:		
Tervező:		
Építész tervezők:		Építész munkatársak:
Tartószerkezet:		
Belsőépítészet:		
Épületgépészet:		Épületvillamosság:
Tűzvédelem:		Kertészet:
Geológia:		Talajmechanika:
Bekötő utak:		Mechanikus orgona :
Önkormányzatok:		Szobrászművészet: