lábnyom

A láb nyom
ok, mint mo zgásun k dinami
zmusán ak bizo nyítéka i végigköv etik vált
ozó éle tünk et.La ssan elm úló jelekként
mut atják, honnan indult unk és merre tart
unk. Magyarország történ elmi útját kiköve
zik olyan, az emberiség életére n agy hatással bí
ró, illetve azt nagyban befolyásoló talál mányok, k
ulturális és tudományos eredmények, amik
re mindannyian büszkék lehetünk és amelye
k irányt kell mutassanak nemzedékeinknek.
Lábnyomaink személyes életünket, eredm
ényeink az ország haladását szimboliz
álják. Ahogy fejlesztéseink felpezsdít
ik életünket, úgy gyűlnek a padlón
lévő vetítések köré a látogató
k lábnyomai mintegy örvény
eket képezve annak síkján.
Az odavezető út lassan
eltűnik, de a tényleges
eredmény fennmarad
az örökkévalóság szá
mára. Ezen analógián
ak síkra vetüléskent a
vetítések állandóak,
míg a látogatók lá
bnyomai mai múl
ó elemként jelen
nek meg.

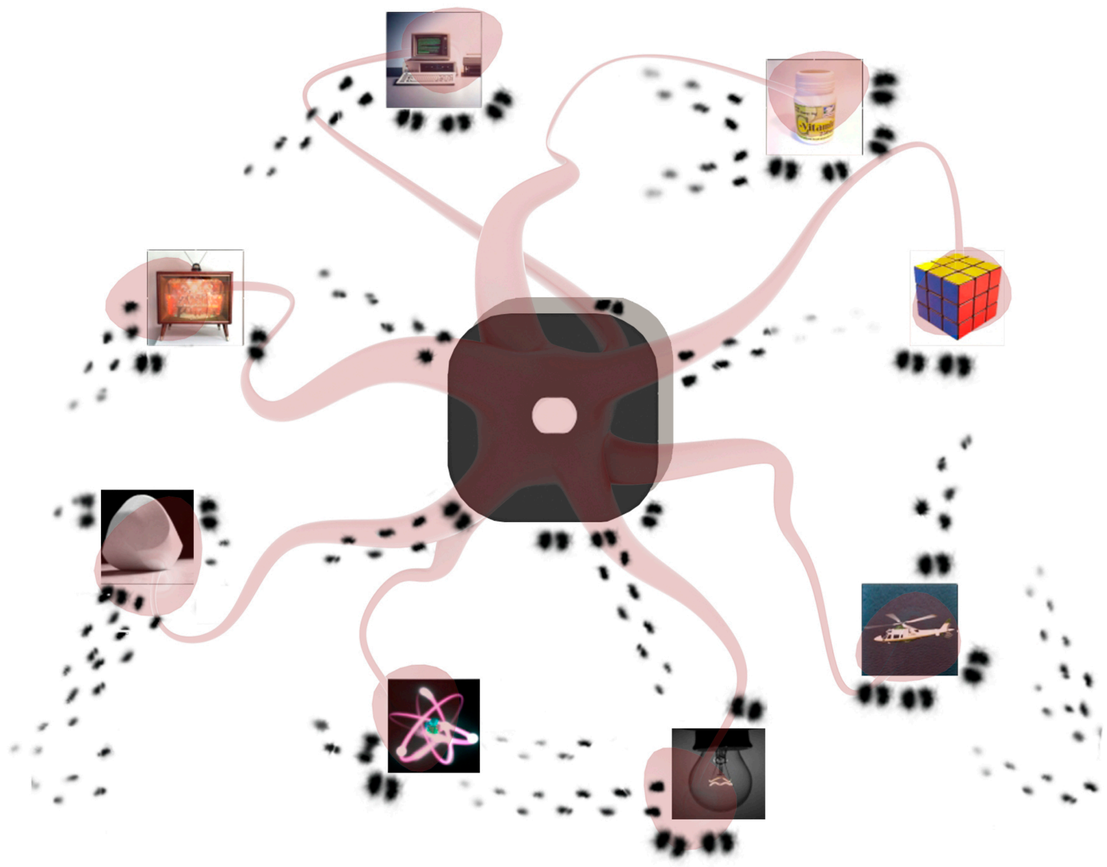

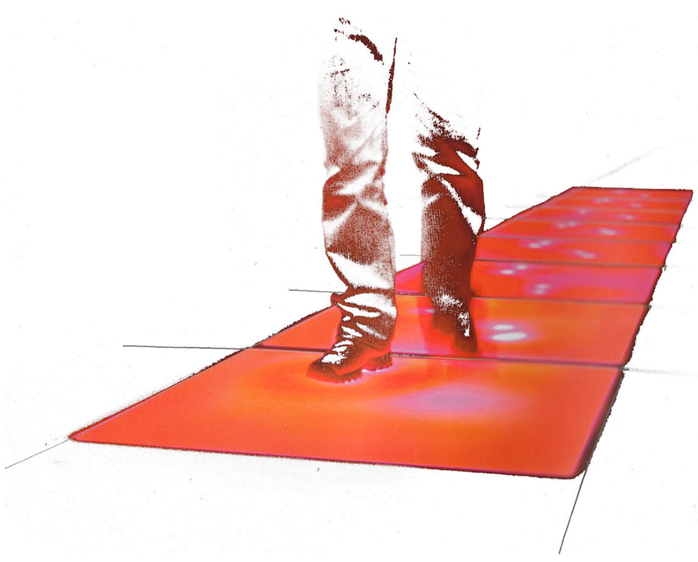

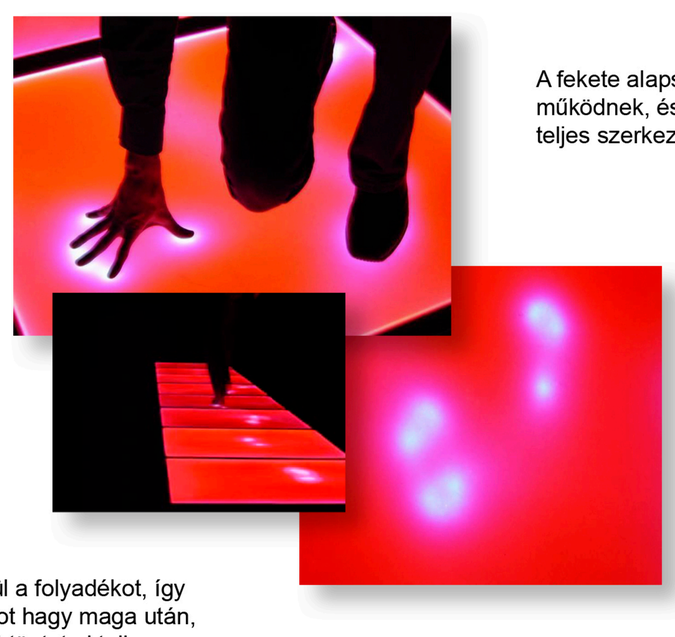

A fekete alapszínű világító lapok 4 x 15 wattos fényforrással működnek, és 1 x1 méteres táblákként beépíthetők. a padló teljes szerkezeti vastagsága 75 miliméter.

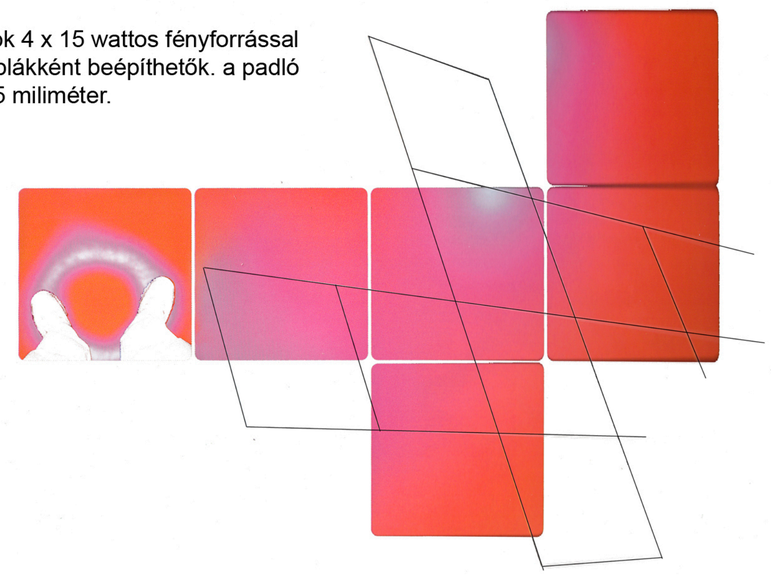

A rálépő gyalogosok súlya kiszorítja a padló rétegei közül a folyadékot, így szabad utat engedeve a fényforrásnak, világító lábnyomot hagy maga után, amit a visszaáramló folyadék körülbelül fél-egy perc alatt tüntet el teljesen, újra egyszínűvé téve a felületet.

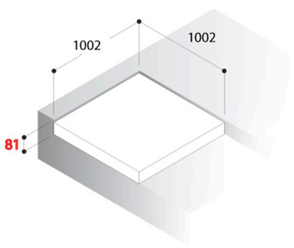

A padlótábla dimenziói

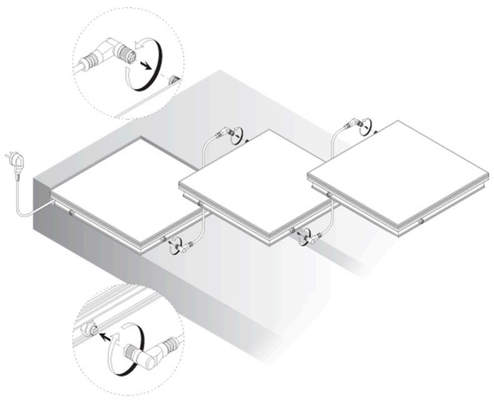

Csatlakozás látható vezetékekkel a hálózathoz

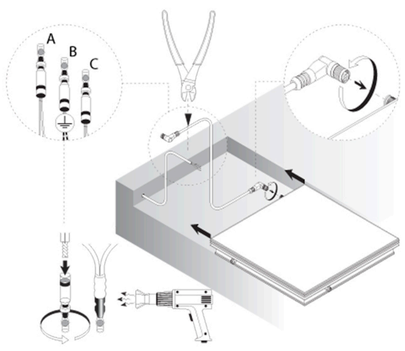

Csatlakozás rejtett vezetékekkel a hálózathoz

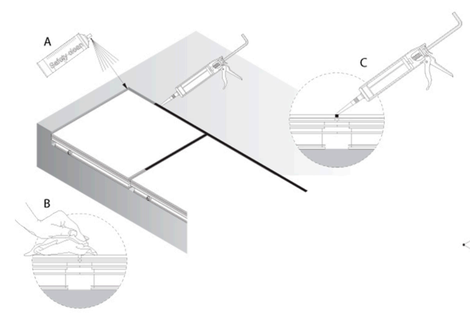

Véglegesítés a hézagok tömítésével

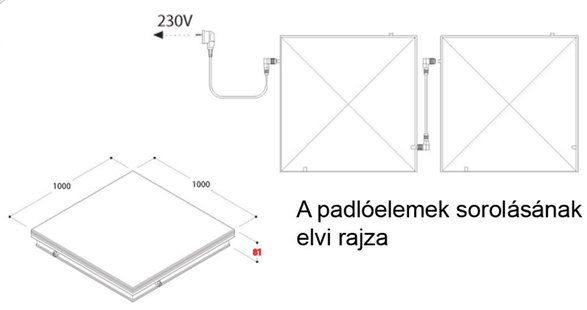

A padlóelemek sorolásának elvi rajza