SZIE YMÉK DIPLOMA 2011

RÉSZLETRAJZOK M=1:5

T10 Gál Bence ARF2KO

INKUBÁTORHÁZ KŐBÁNYA

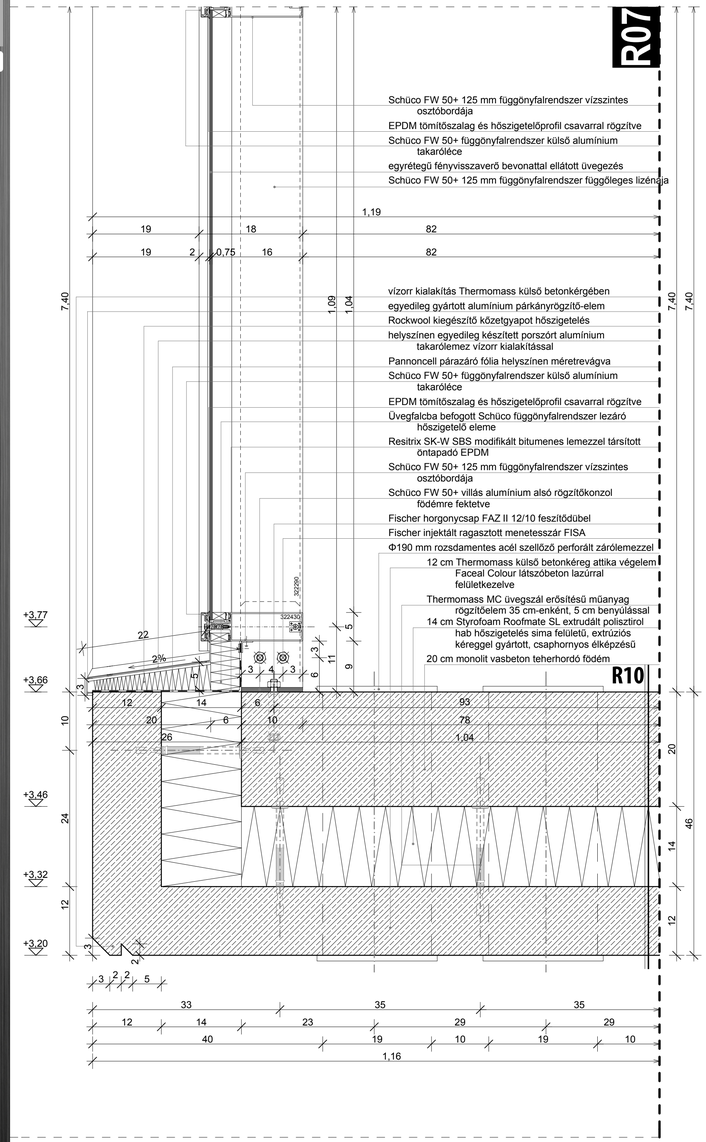

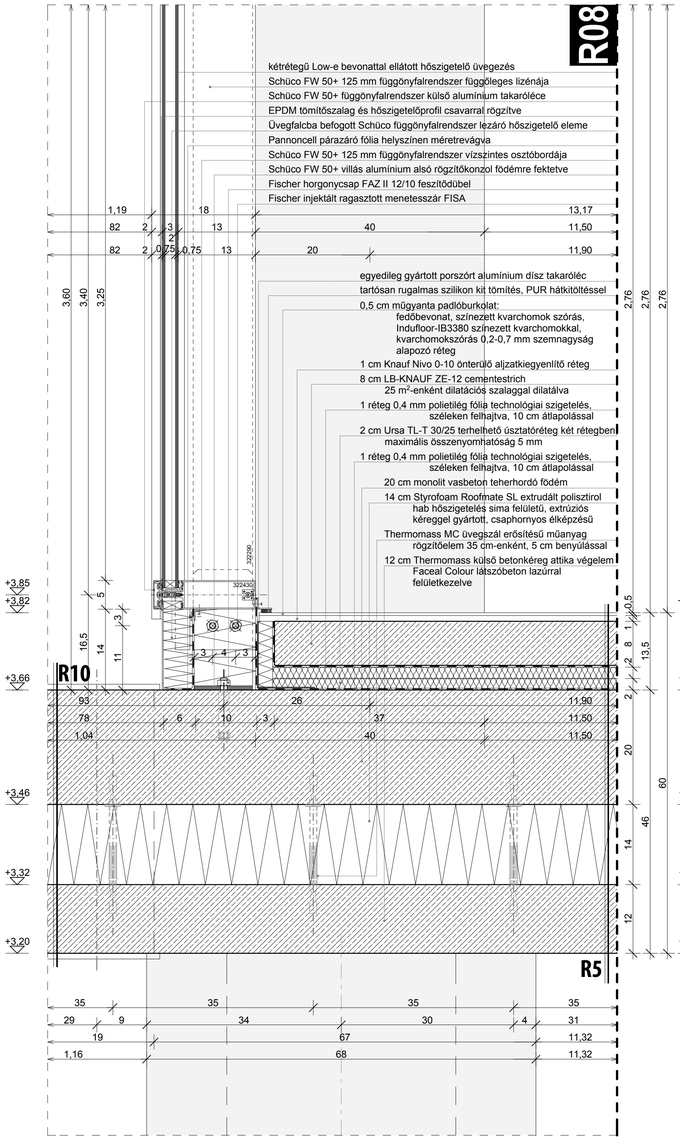

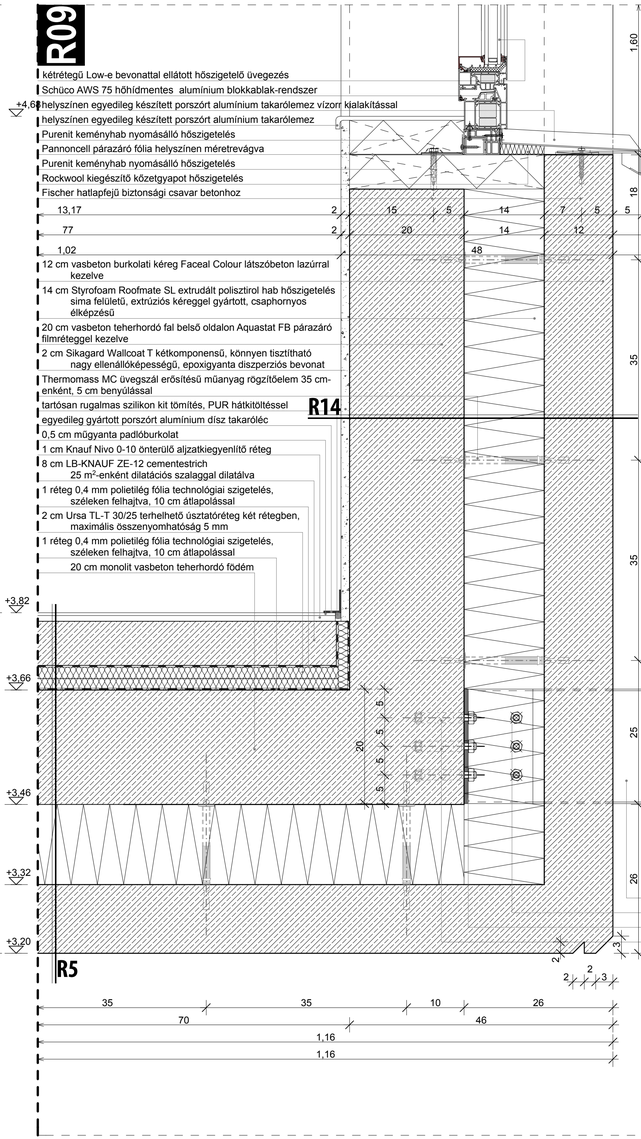

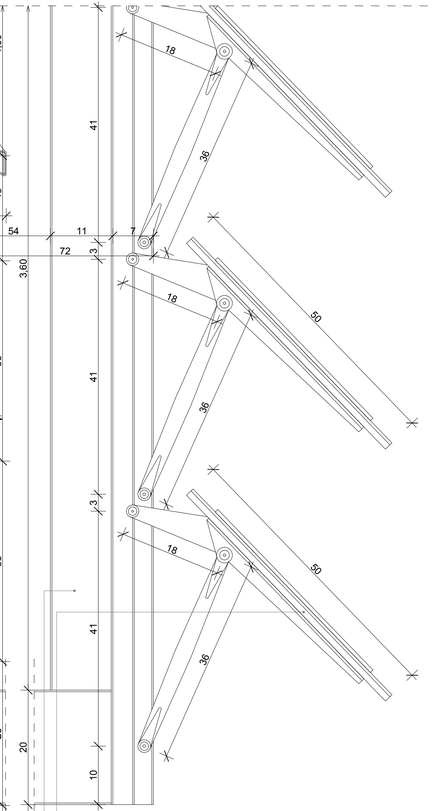

COLT mozgatható színezett üveg árnyékoló rendszere 4. típusú tartórendszerrel, napsütésre reagáló elektronikus irányítórendszerrel

180x140 cm zárt szelvényű tartó

200x160 cm zárt szelvényű tartó 2,1 méterenként a falhoz rögzítve

Fischer kétoldali fűzőcsavar

Melegen hengerelt L egyenlőszárú idomacél 120x120

Fischer horgonycsap FAZ II 12/10 feszítődübel